НЕЙРОН

РУКОВОДСТВО ПО ЭКСПЛУАТАЦИИ И ИНСТРУКЦИЯ ПО МОНТАЖУ

СИСТЕМА ПЕРЕГОВОРНОЙ СВЯЗИ ЛИФТА

НШЕК.465129.001РЭ

Рязань

Почтовый адрес: 390011, г. Рязань, а/я 91,
ООО «Нейрон»
тел./факс (4912) 24-16-05
тел. (4912) 45-83-44
www.lift.ryazan.ru
e-mail: lift@neiron.ryazan.ru

1. ВВЕДЕНИЕ

Настоящая инструкция содержит указания по установке, подключению, пуску и техническому обслуживанию Системы переговорной связи лифта («СПСЛ»).

Условные обозначения и сокращения:

- «БУУП-01» – Блок управления устройствами переговорными связи.
- «БУУП-ДП-01» – Блок управления устройствами переговорными связи диспетчерского пункта.
- «БУУП-МП-01» – Блок управления устройствами переговорными связи машинного помещения.
- «БУУП-01инв.» – Блок управления устройствами переговорными связи, предназначен для организации связи с устройством переговорным «УПК-02» с адресом «0», устанавливаемым на платформе подъемной, относящейся к техническому средству реабилитации инвалидов в жилых, общественных и промышленных зданиях и сооружениях, с устройством переговорным «УПЭ» («УПК-02») с адресом «1», устанавливаемым на нижней посадочной площадке и устройством переговорным «УПЭ» («УПК-02») с адресом «2», устанавливаемым на верхней посадочной площадке.
- «ПГС» - плата громкоговорящей связи.
- «ПГС-01» – плата громкоговорящей связи.
- «УП(П)» - Устройство переговорное связи, устанавливаемое в приямке лифта.
- «УП(К)» - Устройство переговорное связи, устанавливаемое на крыше кабины лифта.
- «УПК» - Устройство переговорной связи, устанавливаемое в посту приказов на лифты, предназначенные для перевозки людей с ограниченными возможностями.
- «УПК-02» - Устройство переговорное связи, устанавливаемое в посту приказов лифта.
- «УПЭ» – Устройство переговорное этажное.
- «УПД» – Устройство переговорное связи дополнительное.
- «УАО-2» – Устройство аварийного освещения.
- ГГС – громкоговорящая связь.
- ППР – Правила проведения работ на лифтах.
- НКУ - Низковольтное комплектное устройство управления лифтом.
- ПБ 10-558-03 - Правила устройства и безопасности эксплуатации лифтов ГОСГОРТЕХНАДЗОРА РОССИИ.
- ПБ 10-403-01 - Правила устройства и безопасной эксплуатации платформ подъёмных для инвалидов ГОСГОРТЕХНАДЗОРА РОССИИ.
- ГОСТ Р 51631-2008 (EH81-70:2003) Лифты пассажирские. Технические требования доступности, включая доступность для инвалидов и других маломобильных групп населения.
- ПУЭ - Правила устройства электроустановок.

2. ОБЩИЕ УКАЗАНИЯ

2.1 После вскрытия упаковки проверить комплектность изделий и убедиться в отсутствии механических повреждений.

2.2 Не прилагать чрезмерных усилий при затягивании винтов зажимов. Не пользоваться неисправным инструментом.

2.3 Провода, соединяющие НКУ управления и устройство, прокладывать вдоль уже имеющихся трасс и жгутов. Закреплять эти провода с помощью стяжек или изоляционной ленты.

2.4 Устройство эксплуатировать при температуре от плюс 5 до плюс 45°С и относительной влажности 80% при температуре плюс 25°С.

3. УКАЗАНИЯ МЕР БЕЗОПАСНОСТИ

3.1 При установке, подключении и эксплуатации устройства необходимо соблюдать правила техники безопасности в соответствии с ПУЭ и ПУБЭЛ.

3.2 Все операции по установке и подключению необходимо выполнять только после полного обесточивания НКУ лифта.

3.3 Все работы должны выполняться персоналом, имеющим допуск к этим работам. Соблюдайте осторожность, находясь вблизи движущихся частей лифта.

4. ОПИСАНИЕ СИСТЕМЫ

4.1 В состав системы переговорной связи лифта входят:

- блок управления устройствами переговорными связи «БУУП-01» (см. рис.3 Приложение 11);
- блок управления устройствами переговорными связи диспетчерского пункта «БУУП-МП-01» - устанавливается в машинном помещении (см. рис.4 Приложение 11);
- блок управления устройствами переговорными связи диспетчерского пункта «БУУП-ДП-01» - устанавливается в диспетчерском пункте (см. рис.5 Приложение 11);
- блок управления устройствами переговорными связи «БУУП-01инв.» - устанавливается непосредственно в шкафу управления, либо в специальном отведенном техническом помещении, либо в помещении консьержки (вахтера) (см. рис.6 Приложение 11);
- устройство переговорной связи «УП(П)» – устанавливается в приямке лифта (см. рис.1 Приложение 11);
- устройство переговорное связи «УП(К)» – устанавливается на крыше кабины лифта (см. рис.2 Приложение 11);
- устройство переговорное связи «УПК» - устанавливается на лифты, предназначенные для перевозки людей с ограниченными возможностями, имеет возможность подключения информационного табло «Вызов - Ответ» (см. рис.9 Приложение 11);
- устройство переговорное связи «УПК-02» - устанавливается в посту приказов лифта (см. рис.8 Приложение 11);
- устройство переговорное связи «УПД» - устанавливается при необходимости для организации дополнительного канала связи (см. рис.1 Приложение 11);
- устройство переговорное связи «УПЭ» - устанавливается в посту вызовов лифта (см. рис.7 Приложение 11);
- плата громкоговорящей связи «ПГС» - устанавливается в посту приказов лифта (см. рис.11 Приложение 11);

- плата громкоговорящей связи «ПГС-01» - устанавливается в посту ревизии лифта (см. рис.12 Приложение 11);
- устройство аварийного освещения «УАО-2» - устанавливается в кабине лифта (см. рис.13 Приложение 11);
- информационное табло «Вызов – Ответ» служит для отображения визуальных сигналов и устанавливается в посту управления кабины лифта, предназначенного для перевозки людей с ограниченными возможностями (см.рис.14 Приложение 11).

4.2 Система переговорной связи лифта предназначена для обеспечения требований п.п. 6.3.16 и 6.3.17 ПБ 10-558-03.

4.2.1 Система переговорной связи лифта осуществляет 2-х стороннюю переговорную связь диспетчерского пункта с устройствами переговорными, установленными на нижней и верхней посадочными площадками; диспетчерским пунктом и подъемной платформой (п.7.3.8, п.7.3.13 ПБ 10-403-01);

4.2.2 При пропадании электроснабжения СПСЛ в составе с «УАО-2» обеспечивает аварийное освещение (п.7.6.5 ПБ 10-403-01).

4.3 Система переговорной связи лифта работает в следующих режимах:

- «Нормальный режим работы» «БУУП-01» – основной узел связи находится в машинном помещении. ГГС из машинного помещения может быть осуществлена по выбору: с крышей кабины лифта и одновременно с купе кабиной лифта, приямком, блочным помещением. ГГС с крыши кабины, купе кабины лифта, из приямка, блочного помещения может быть осуществлена только с машинным помещением. (см. схему подключения Приложения 1,2).
- «Дополнительный режим работы» «БУУП-01»:

а) ГГС включается при размыкании контактов спецключа, при этом основной узел связи переходит на посадочную площадку, где установлен спецключ. ГГС с посадочной площадки может быть осуществлена только с купе кабины лифта (с крышей кабины лифта). ГГС с другими абонентами блокируется (см. схему подключения Приложения 3,4).

б) Режим для организации ГГС между машинным и блочным помещениями грузовых лифтов.

В случае если в лифте не используется «Дополнительный режим работы», система переговорной связи лифта работает только в «Нормальном режиме работы» (см. схему подключения Приложения 1,2).

Предусмотрен режим - «Работа с внешними диспетчерскими». При подключении внешней диспетчерской система обеспечивает двухстороннюю переговорную связь между диспетчерским пунктом и кабиной, крышей кабины с диспетчерским пунктом.

4.4 Блок управления устройствами переговорными связи «БУУП-01».

4.4.1 Блок управления устройства переговорной связи работает в двух режимах:

- «Режим ожидания» – после включения питания проводится внутреннее тестирование, «БУУП-01» переходит в режим ожидания. В данном режиме моргает светодиод «Сброс», «БУУП-01» ждёт вызовы от абонентов «УП».
- «Режим ГГС» – при поступлении вызова от абонента «УП» загорается светодиод вызывающего абонента («Крыша/купе»; «Приямок», «Блочное помещение»), «БУУП-01» переходит в режим «ГГС приём», в громкоговорителе

слышна речь абонента. Для ответа абоненту необходимо нажать и удерживать нажатой кнопку «Приём/Передача».

По окончании разговора необходимо нажать кнопку «Сброс», «БУУП-01» перейдет в ждущий режим.

Для связи с абонентом необходимо путем нажатия кнопки «Каналы» выбрать абонента («Крыша/купе», «Приямок», «Блочное помещение»), загорится соответствующий светодиод, затем необходимо нажать и отпустить кнопку «Приём/Передача», «БУУП-01» перейдёт в режим «Приём», в громкоговорителе слышна речь абонента. Для перехода в режим «Передача» нажать и удерживать кнопку «Приём /Передача».

По окончании разговора нажать кнопку «Сброс», «БУУП-01» перейдёт в «Режим ожидания».

4.4.2 **ВНИМАНИЕ! Начиная с заводских номеров № 6219 «БУУП-01» и №348 «БУУП-01инв.» имеют дополнительную функцию «Адресация» т.е. возможность присвоения адреса устройствам переговорным: «УП(Э)», «УП(Д), «УП» (далее по тексту «Устройства переговорные»).**

Для устройства «УП»:

УП(К) - адрес «0»;

УП(П) - адрес «1».

В связи с ведением новой функции «Адресация», на устройства переговорные «УП(П)», начиная с заводского номера № 48990, перемычка между контактами разъёма с маркировкой «СС» и «СОМ» не устанавливается.

ПРИМЕЧАНИЕ: Предприятие – изготовитель поставляет устройства с адресами!

ВНИМАНИЕ! Присваивать адрес можно только одному подключенному устройству переговорному: «УП(Э)», «УП(Д), «УП». Подключение двух и более устройствам при адресации не допускается. Рекомендуется производить адресацию «Устройств переговорных» перед установкой их на объекте.

4.4.3 Описание работы «БУУП-01» («БУУП-01инв.») в режиме «Адресация».

Для того чтобы присвоить адрес «Устройству переговорному», необходимо:

- Подключить блок «БУУП-01» («БУУП-01инв.») к источнику питания и линии связи.
- Подключить «Устройство переговорное» к блоку «БУУП-01» (« БУУП-01инв.») (к линии связи).
- Дождаться когда «Устройство переговорное» войдет в рабочий режим - начнёт мигать красный светодиод.
- На блоке «БУУП-01» («БУУП-01инв.») одновременно нажать и удерживать кнопки «Приём/передача» и «Сброс» не менее 5 сек. Зелёный светодиод на блоке «БУУП-01» («БУУП-01инв.») должен перестать мигать - это означает, что блок «БУУП-01» («БУУП-01инв.») готов к записи адреса.
- Выбрать с помощью кнопки «Каналы» нужный адрес для записи в «Устройство переговорное»:

Для устройства «БУУП-01»:

- «Крыша купе» - «1 - й красный светодиод канала» - адрес «0»;

- «Приямок» - «2 - й красный светодиод канала» - адрес «1»;
- «Блочное помещение» - «3 - й красный светодиод канала» - адрес «2».

Для устройства «БУУП-01инв.»:

- «Платформа» - «1 - й красный светодиод канала» - адрес «0»;
- «Нижняя посадочная площадка» - «2 - й красный светодиод канала» - адрес «1»;
- «Верхняя посадочная площадка» - «3 - й красный светодиод канала» - адрес «2».

Напротив выбранного адреса должен засветиться красный светодиод.

- Нажать и удерживать кнопку «Приём/ Передача» и одновременно кратковременно нажать на кнопку «Сброс». При этом зеленые светодиоды на блоке «БУУП-01» («БУУП-01инв.») и «Устройстве переговорном» мигнут один раз – это означает, что адресация успешно произведена. Если на «Устройстве переговорном» светодиод не мигает при проведении записи адреса, то адресация не произведена. Произвести повторную попытку присвоения адреса (см. п.4.4.3).

Для выхода из режима «Адресация» необходимо на блоке «БУУП-01» («БУУП-01инв.») нажать и удерживать кнопку «Сброс» не менее 5 сек. Блок «БУУП-01» («БУУП-01инв.») и «Устройство переговорное» войдут в рабочий режим (режим опроса). Зелёные светодиоды на блоке «БУУП-01» («БУУП-01инв.») и «Устройстве переговорном» начнут мигать.

Если по какой-то причине принудительного выхода из режима «Адресация» не произошло, блок «БУУП-01» («БУУП-01инв.») и «Устройство переговорное» войдут в рабочий режим по истечении 30с автоматически.

4.4.4 При неудачной записи адреса возможны неисправности:

1) Неисправен блок «БУУП-01» («БУУП-01инв.») или «Устройство переговорное»;

2) Нет связи между блоком «БУУП-01» («БУУП-01инв.») и «Устройством переговорным»;

3) Не включен в сеть блок «БУУП-01» («БУУП-01инв.»).

4.4.5 Методы устранения неисправностей:

1) Подключить блок «БУУП-01» («БУУП-01инв.») к сети;

2) Восстановить связь между блоком «БУУП-01» («БУУП-01инв.») и «Устройством переговорным»;

3) Заменить блок «БУУП-01» («БУУП-01инв.») или «Устройство переговорное».

4.5 Устройство переговорной связи «УП».

4.5.1 Устройство переговорной связи «УП» выпускается в двух основных исполнениях:

- «УП(П)» – устанавливается в приямке лифта и служит для обеспечения ГГС приямка и дополнительного режима работы;
- «УП(К)» – устанавливается на крыше кабины лифта и служит для обеспечения ГГС крыши кабины лифта и купе кабины лифта.

4.5.2 Устройство переговорной связи «УП» работает в двух режимах:

- «Режим ожидания» – производится внутреннее тестирование системы. Светодиод HL1 (красный) индицирует (мигает) о наличии импульсного опроса кнопок «Вызов». HL2 (зеленый) индицирует (мигает) о том, что «УП» находится в «Режиме ожидания».

• Режим «ГГС» – для перехода в данный режим нажать кнопку «Вызов», дождаться загорания светодиода, что сигнализирует об установлении связи (можно говорить), и после этого ждать ответ абонента. Светодиод HL2 (зеленый) в режиме «Передача» горит постоянно, а в режиме «Приём» гаснет.

4.6 Режим «Работа с внешними диспетчерскими».

4.6.1 Подключение блока «БУУП-01» к внешней диспетчерской осуществляется посредством подключения к разъему XS2 через USART, либо через разъем XP1 (см. Приложения 5 - 8). За подробным описанием команд работы внешней диспетчерской с «БУУП-01» через USART обращаться к предприятию-изготовителю.

При подключении диспетчерских систем, где сигналы вызова объединены с микрофоном, необходимо на «БУУП-01» установить перемычку на колодке XP1 между контактами «ВЫЗОВ+» и «МИКРОФОН+».

После подключения и настройки проверить работоспособность системы следующим образом:

1) Нажать и удерживать в течение 3-х секунд кнопку «Вызов» в купе кабины, дождаться ответа диспетчера, проверить двухстороннюю ГГС.

Во время переключения связи «диспетчер – пассажир», «пассажир - диспетчер» допустима задержка речи до 2-х секунд.

2) Переключить лифт в режим «РЕВИЗИЯ». Подать питание на лифт, включив вводное устройство (ВУ). Кабину лифта установить на последний этаж на уровне 1 метра от этажной площадки до крыши кабины. Открыть дверь шахты, нажать и удерживать в течение 3-х секунд кнопку «Вызов» на посту ревизии. Дождаться ответа диспетчера, проверить двухстороннюю ГГС.

Во время переключения связи «электромеханик – пассажир», «пассажир - электромеханик» допустима задержка речи до 2-х секунд.

3) После успешной проверки ГГС закрыть дверь шахты.

4) После завершения ГГС с диспетчером, повторный вызов из кабины или с крыши кабины возможен через 20 секунд (время выхода блока «БУУП-01» («БУУП-01инв.») в «Режим ожидания»).

4.6.2 Блоки БУУП содержат встроенные аккумуляторы для обеспечения работы устройства при пропадании сетевого напряжения. Емкость батареи обеспечивает работу устройства не менее 60 мин.

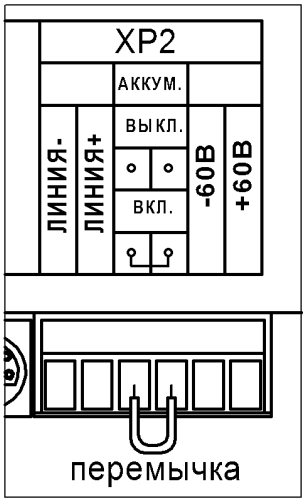

ВНИМАНИЕ! Подключение аккумулятора производиться только после монтажа системы СПСЛ путем установки перемычки на разъеме XP2 «Аккум.» (см. рис. слева). При длительном простое лифта (более суток), демонтаже, хранении и транспортировке устройства перемычку необходимо удалить!

ВНИМАНИЕ! Цепь -60В, +60В используется только для подключения блока «БЛ» диспетчерского комплекса ЕСДКЛ.

4.6.3. Система СПСЛ имеет возможность организации многоканальной связи с абонентами (до 31). Структурная схема Системы для многоканальной связи представлена в Приложении 9 (лист 1,2). Блок «БУУП-ДП-

01» располагается в диспетчерском пункте. Блок «БУУП-МП-01» располагается в машинном помещении. Блоки (см. выше) могут работать как ведущими, так и ведомыми. Данная функция реализована для приоритета приема вызовов абонентов, т.е. все вызовы приходят на ведущий блок.

Чтобы блок «БУУП-МП-01» или «БУУП-ДП-01» был ведущим необходимо нажать на кнопку «Ведущий/Ведомый», загорится желтый светодиод, все вызовы будут приходить только на этот блок. Для вызова диспетчерской из машинного помещения необходимо нажать кнопку «Ведущий/Ведомый» на блоке «БУУП-МП-01» и выбрать канал «Диспетчерский пункт».

Для вызова машинного помещения из диспетчерской необходимо нажать кнопку «Ведущий/Ведомый» на блоке «БУУП-ДП-01» и выбрать канал «Машинное помещение». Организация связи с другими абонентами аналогична блоку «БУУП-01».

Плата громкоговорящей связи «ПГС-01» должна подключаться только непосредственно к устройству «УПК-02(1)» (см. Приложение 9, рис.1). При поступлении вызова от абонента «УПК-02(1)» на блоке «БУУП-ДП-01» («БУУП-МП-01) загорается светодиод вызывающего абонента «Крыша/Купе». При поступлении вызова от абонента «УПК-02(2)» на блоке «БУУП-ДП-01» («БУУП-МП-01) загорается светодиод вызывающего абонента «Дополнительный канал».

4.6.4 Система СПСЛ имеет возможность организации связи для подъемных платформ, относящихся к техническому средству реабилитации инвалидов в жилых, общественных и промышленных зданиях и сооружениях, с применением устройств «БУУП-01инв.», «УПЭ» («УПК-02», «УПК»). Работа блока «БУУП-01инв.» аналогична работе блока «БУУП-01». Схема соединений приведена в Приложении 10. При реализации данного вида связи возможна установка вместо устройств «УПЭ» устройства «УПК-02» («УПК»).

5 ПОРЯДОК УСТАНОВКИ

5.1 При выборе места для установки блоков из состава системы переговорной связи руководствуйтесь следующими требованиями:

а) блоки и провода не должны создавать препятствий для проведения ремонтных, регламентных и других предусмотренных работ;

б) должна быть обеспечена возможность удобного доступа к блокам из состава системы переговорной связи;

в) при использовании многожильного провода все концы проводов должны быть облужены или обжаты в наконечники.

5.2 Установка блока «БУУП-01» и его модификаций.

«БУУП-01» устанавливается в машинном помещении на боковой стенке шкафа управления лифтом.

5.2.1 Последовательность операций при установке:

а) просверлить в соответствии с установочными размерами или по месту 4 отверстия диаметром 4,5мм для крепления блока;

б) закрепить блок с помощью винтов и гаек М4 с применением пружинных шайб. В случае установки на строительную конструкцию использовать шурупы и дюбели (в комплект поставки не входят).

5.3 Установка «УПК-02».

«УПК-02» устанавливается в приказной панели лифта (см. рис.10 Приложение 11).

5.3.1 Последовательность операций при установке:

а) устройство установить на штатные шпильки приказной панели лифта;

б) установить на шпильки втулки изолирующие;

в) с помощью стоек закрепить втулки, изолирующие и устройство переговорной связи «УПК-02».

г) установить плату диодов матрицы и закрепить её помощью гаек М3 с применением пружинных шайб.

5.4 Установка «УП(К)».

«УП(К)» устанавливается на крыше кабины лифта.

5.4.1 Последовательность операций при установке:

а) просверлить в соответствии с установочными размерами или по месту 4 отверстия диаметром 3,2мм для крепления устройства;

б) закрепить блок с помощью винтов и гаек М3 с применением пружинных шайб. В случае установки на строительную конструкцию использовать шурупы и дюбели (в комплект поставки не входят).

5.5 Установка «УП(П)».

«УП(П)» устанавливается в приямке шахты лифта.

5.5.1 Последовательность операций при установке:

а) просверлить в соответствии с установочными размерами или по месту 4 отверстия диаметром 3,2мм для крепления устройства;

б) закрепить блок с помощью винтов и гаек М3 с применением пружинных шайб. В случае установки на строительную конструкцию использовать шурупы и дюбели (в комплект поставки не входят).

5.6 Установка «УПД».

5.6.1 Установка «УПД» аналогична установке блоков «УП(П)» и «УП(К)».

5.7 Подключение производить согласно схеме:

- для лифта с «Нормальным режимом работы» «БУУП-01» – приложение 1,2;
- для лифта с «Дополнительным режимом работы» «БУУП-01» - приложение 3,4.

Внимание! Подключение производить в строгом соответствии со схемами подключения, иначе оборудование может выйти из строя.

5.8 Демонтаж.

Демонтаж допускается проводить в любой последовательности и любым способом, не приводящим к повреждению НКУ и устройства. Допускается повторная установка и эксплуатация устройства.

6. ПОДГОТОВКА К РАБОТЕ

6.1 После установки и монтажа системы переговорной связи лифта необходимо последовательно проверить ГГС в обоих направлениях:

- «Нормальный режим работы» «БУУП-01» - между машинным помещением и приямком, между машинным помещением и купе кабины лифта, между машинным помещением и крышей кабины лифта;
- «Дополнительный режим работы» «БУУП-01» - между купе кабины лифта и посадочной площадкой на которой установлен спецключ, связь между машинным и блочным помещениями грузовых лифтов.

7. ТЕХНИЧЕСКОЕ ОБСЛУЖИВАНИЕ

7.1 Периодичность технического обслуживания определяется периодичностью обслуживания, установленной для НКУ лифта, и заключается в проверке технического состояния и устранении возможных неисправностей устройства.

7.2 Внеочередное техническое обслуживание проводится в случае явных неисправностей в устройстве.

7.3 Порядок проверки технического состояния и технического обслуживания устройства.

7.3.1 Проверить надежность крепления проводов в винтовых зажимах подёргиванием, при необходимости подтянуть винты.

7.3.2 Проверить правильность работы системы согласно п.6 настоящей инструкции.

8. ПРАВИЛА ХРАНЕНИЯ И ТРАНСПОРТИРОВАНИЯ

8.1 Устройство необходимо хранить в упаковке изготовителя при температуре от минус 40°С до плюс 40°С и относительной влажности не более 80% при температуре 25°С при отсутствии в воздухе кислотных, щелочных и других агрессивных примесей.

После хранения или перевозки устройства, при отрицательной температуре перед включением, устройство должно быть выдержано при комнатной температуре в течение 4-х часов.

Срок хранения в упаковке изготовителя не более трех лет со дня изготовления устройства.

8.2 Условия транспортирования должны соответствовать условиям хранения.

8.3 Изделие в упаковке изготовителя допускается транспортировать любым видом транспорта, кроме морского, в крытых транспортных средствах (ж/д вагонах, автомашинах, контейнерах), а также в герметичных и отапливаемых отсеках самолетов.

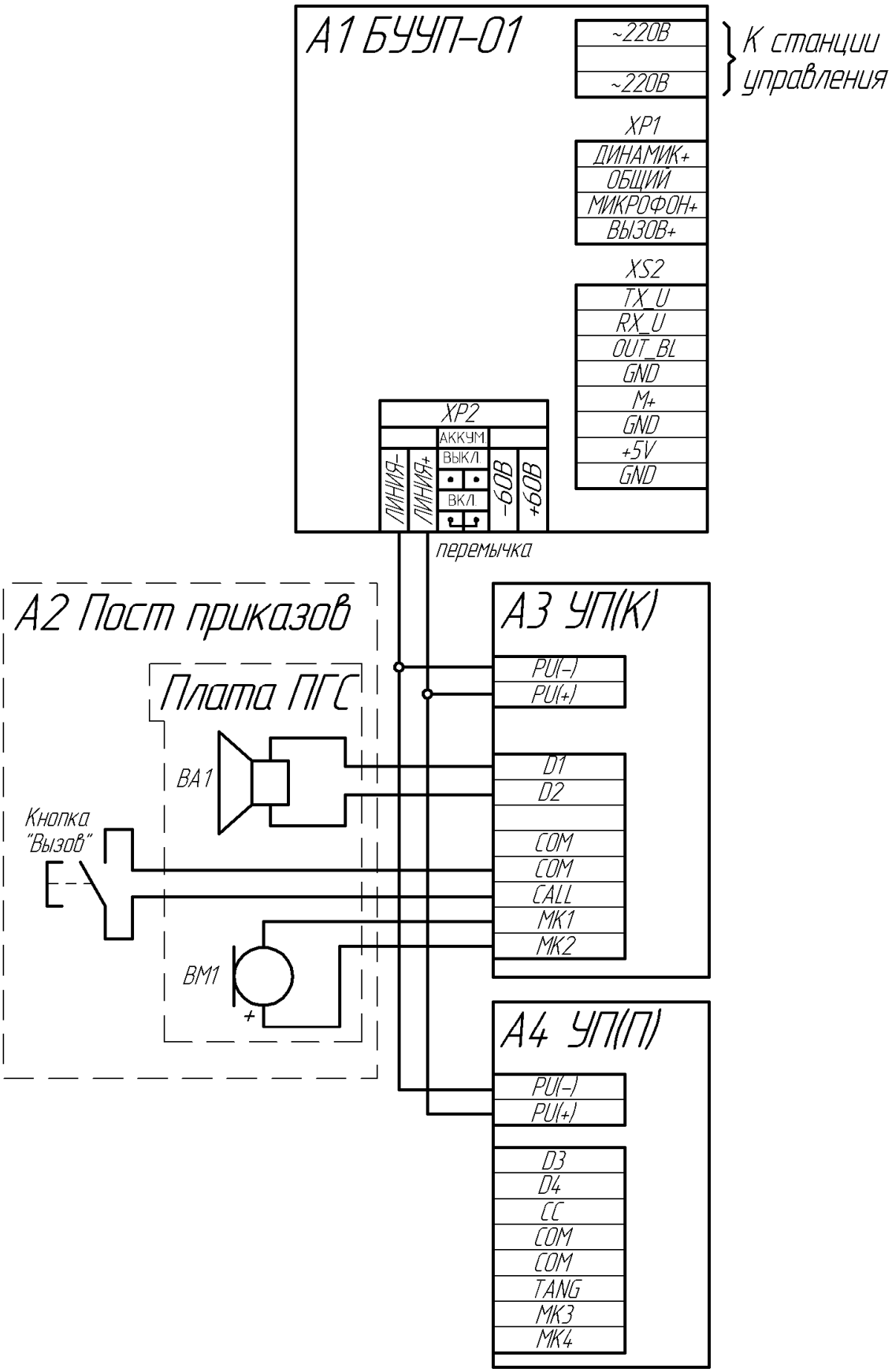

Схема подключения для лифта с «Нормальным режимом работы» «БУУП-01»

Примечание: в посту приказов А2 громкоговоритель ВА1 и микрофон ВМ1 входят в состава платы громкоговорящей связи «ПГС».

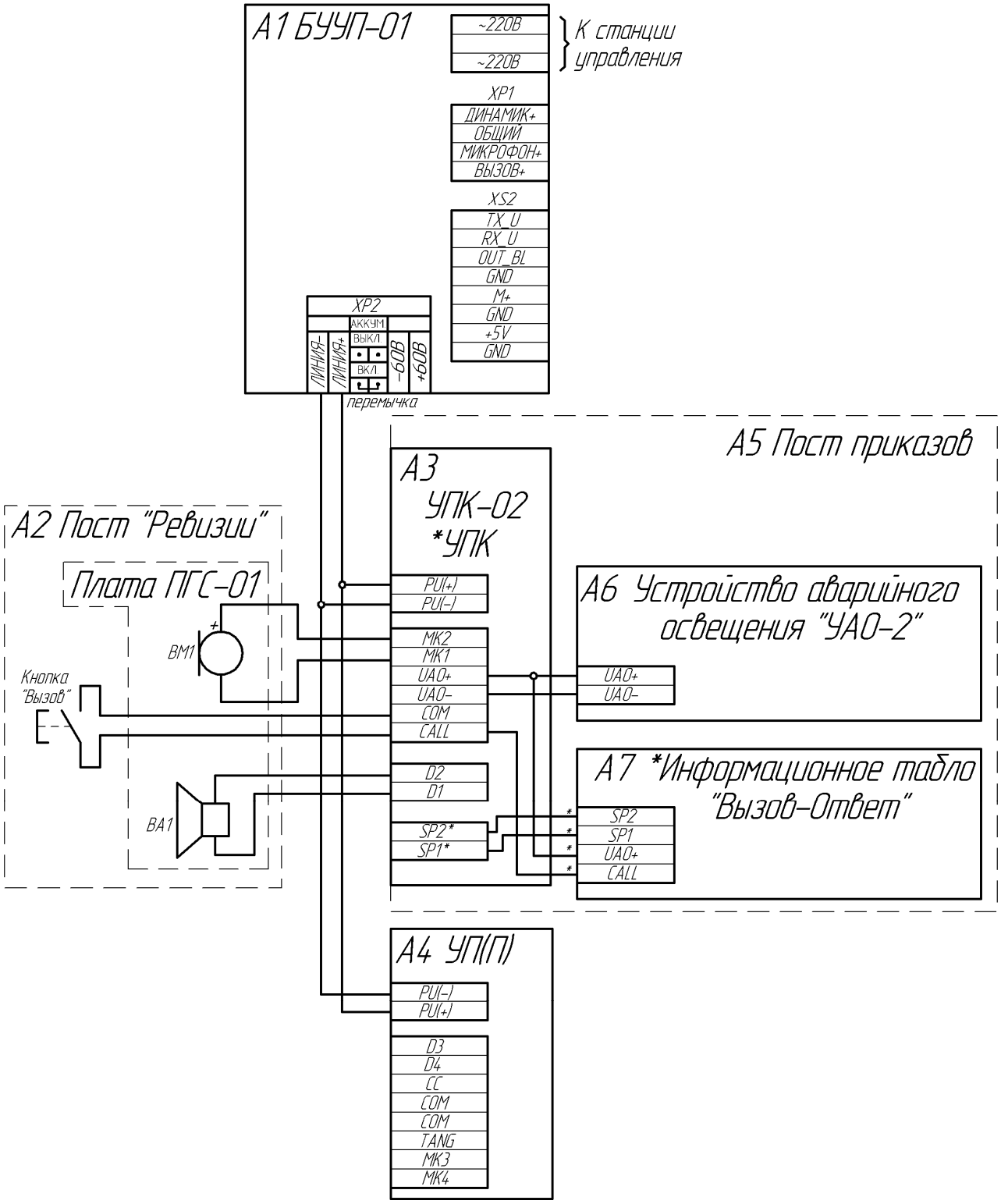

Схема подключения для лифта с «Нормальным режимом работы» «БУУП-01»

Примечание: в посту «Ревизии» А2 громкоговоритель ВА1 и микрофон ВМ1 входят в состав платы громкоговорящей связи «ПГС-01».

* - Устройство переговорное УПК НШЕК.465112.001-04 и Информационное табло «Вызов-Ответ» НШЕК.468232.029 применяются с лифтами, предназначенными для перевозки людей с ограниченными возможностями.

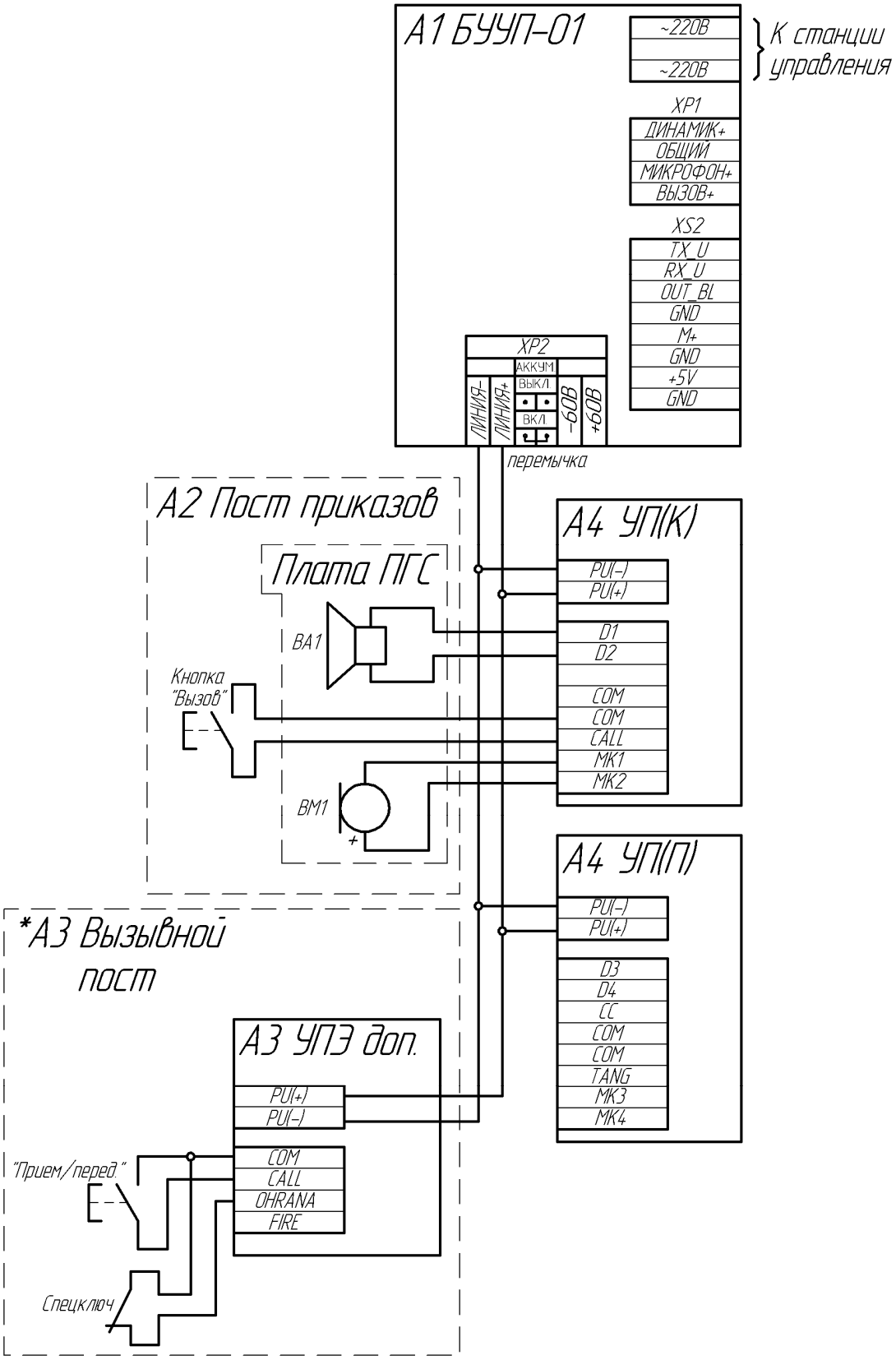

Схема подключения для лифта с «Дополнительным режимом работы» «БУУП-01»

Примечание: в посту приказов А2 громкоговоритель ВА1 и микрофон ВМ1 входят в состав платы громкоговорящей связи «ПГС».

*А3 – вызывной пост для «Дополнительного режима работы» «БУУП-01» поставляется отдельно.

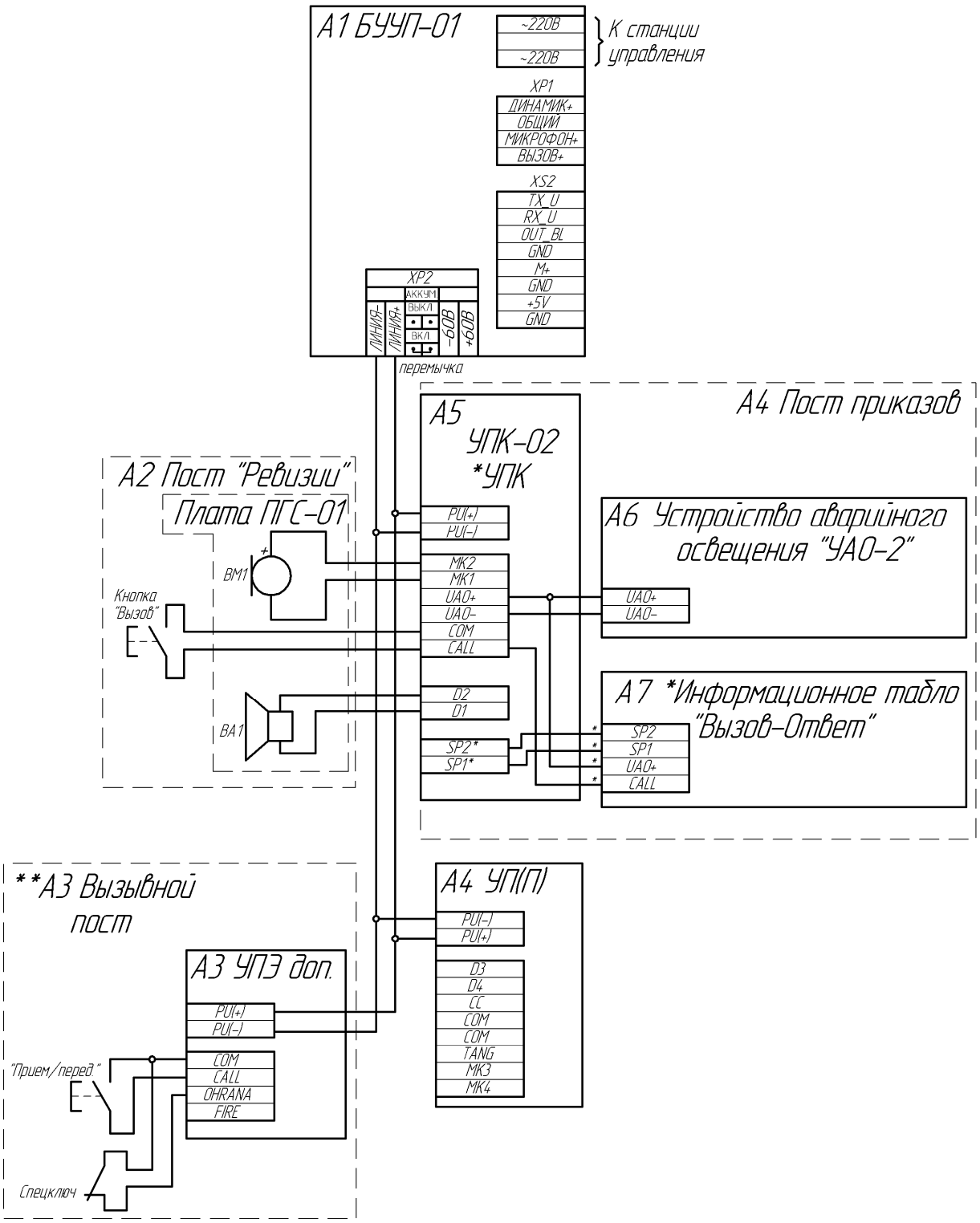

Схема подключения для лифта с «Дополнительным режимом работы» «БУУП-01»

Примечание: в посту «Ревизии» А2 громкоговоритель ВА1 и микрофон ВМ1 входят в состав платы громкоговорящей связи «ПГС-01».

* - Устройство переговорное УПК НШЕК.465112.001-04 и Информационное табло «Вызов-Ответ» НШЕК.468232.029 применяются с лифтами, предназначенными для перевозки людей с ограниченными возможностями.

**А3 – вызывной пост для «Дополнительного режима работы» «БУУП-01» поставляется отдельно.

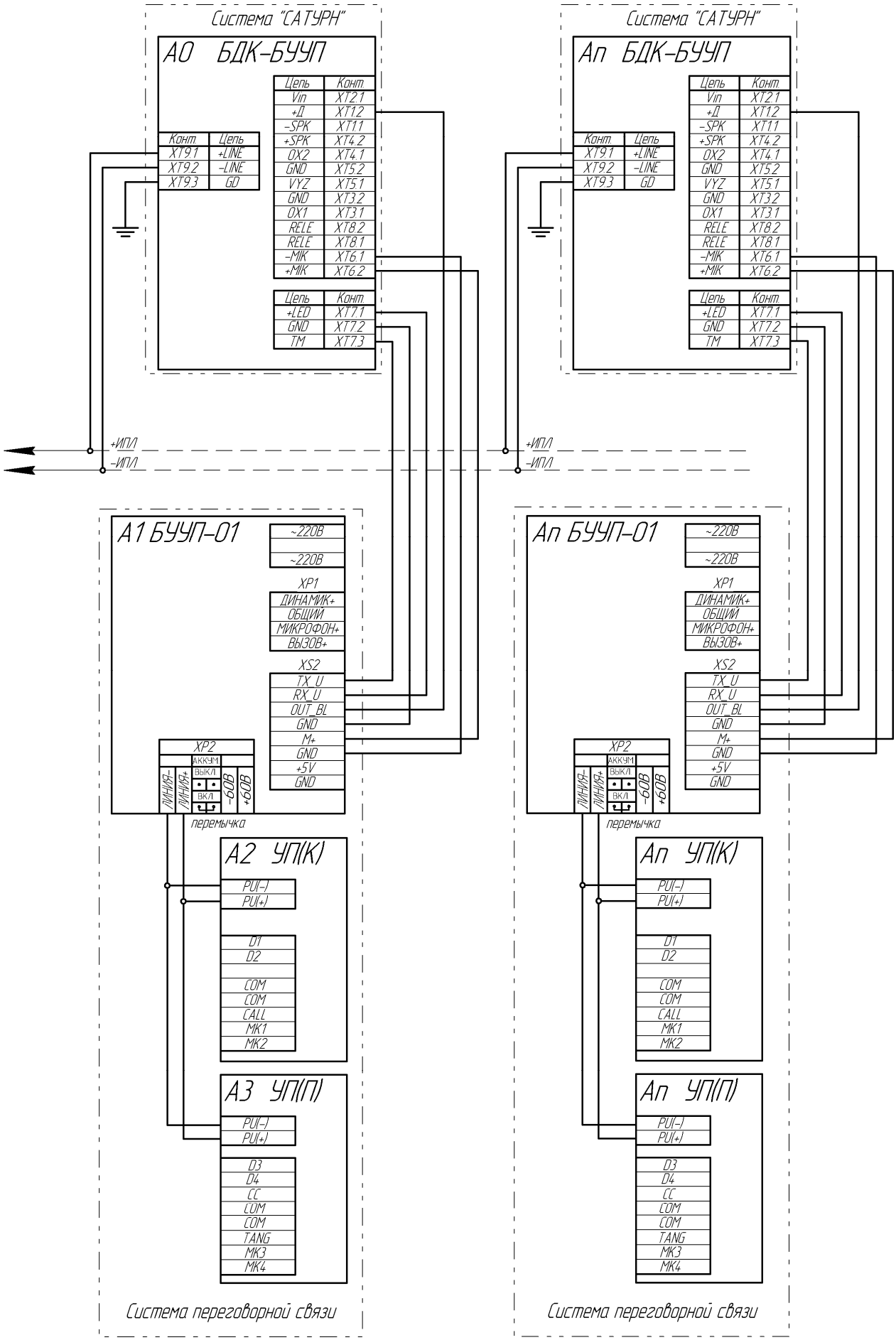

Схема подключения системы переговорной связи к диспетчерской «САТУРН»

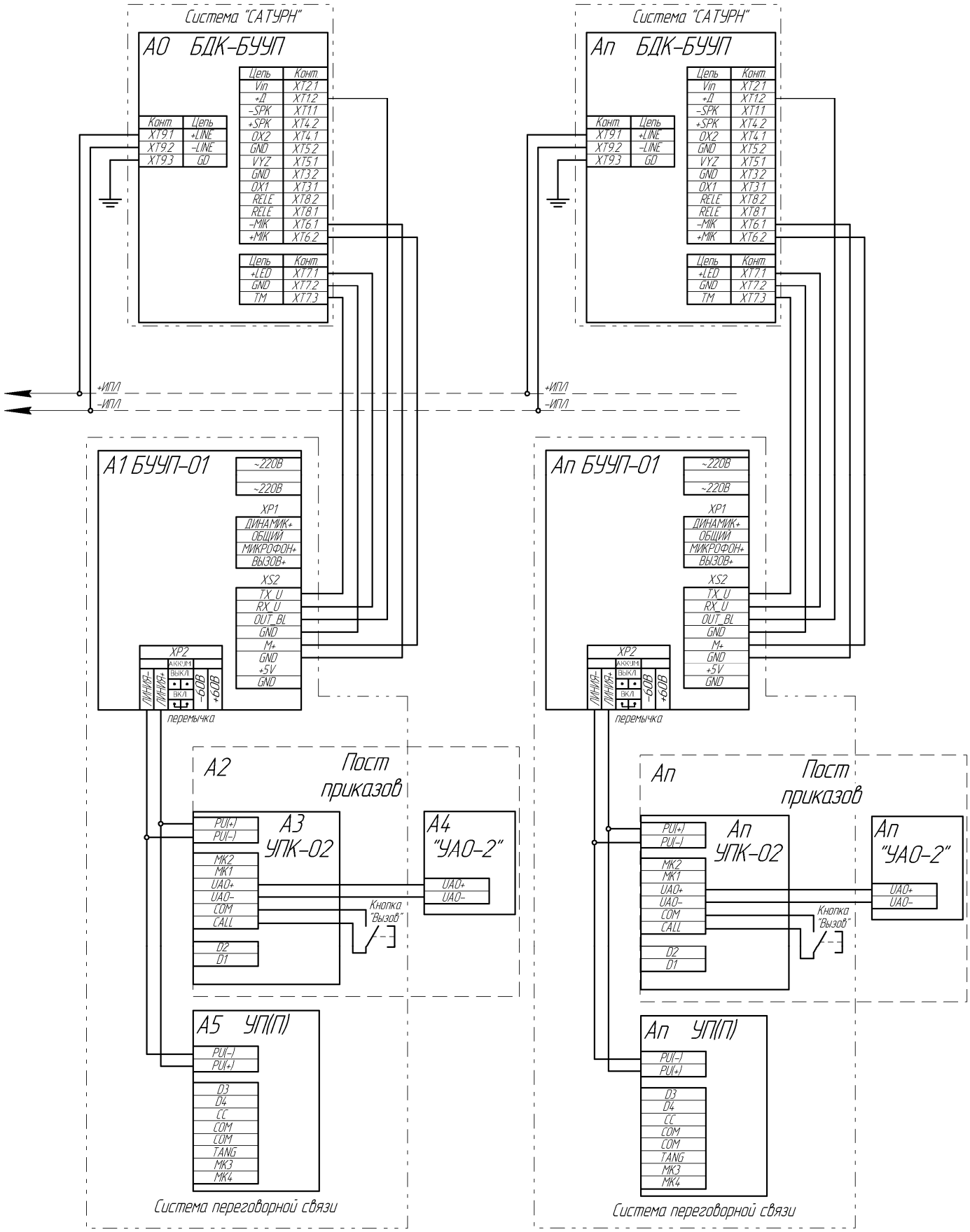

Схема подключения системы переговорной связи к диспетчерской «САТУРН»

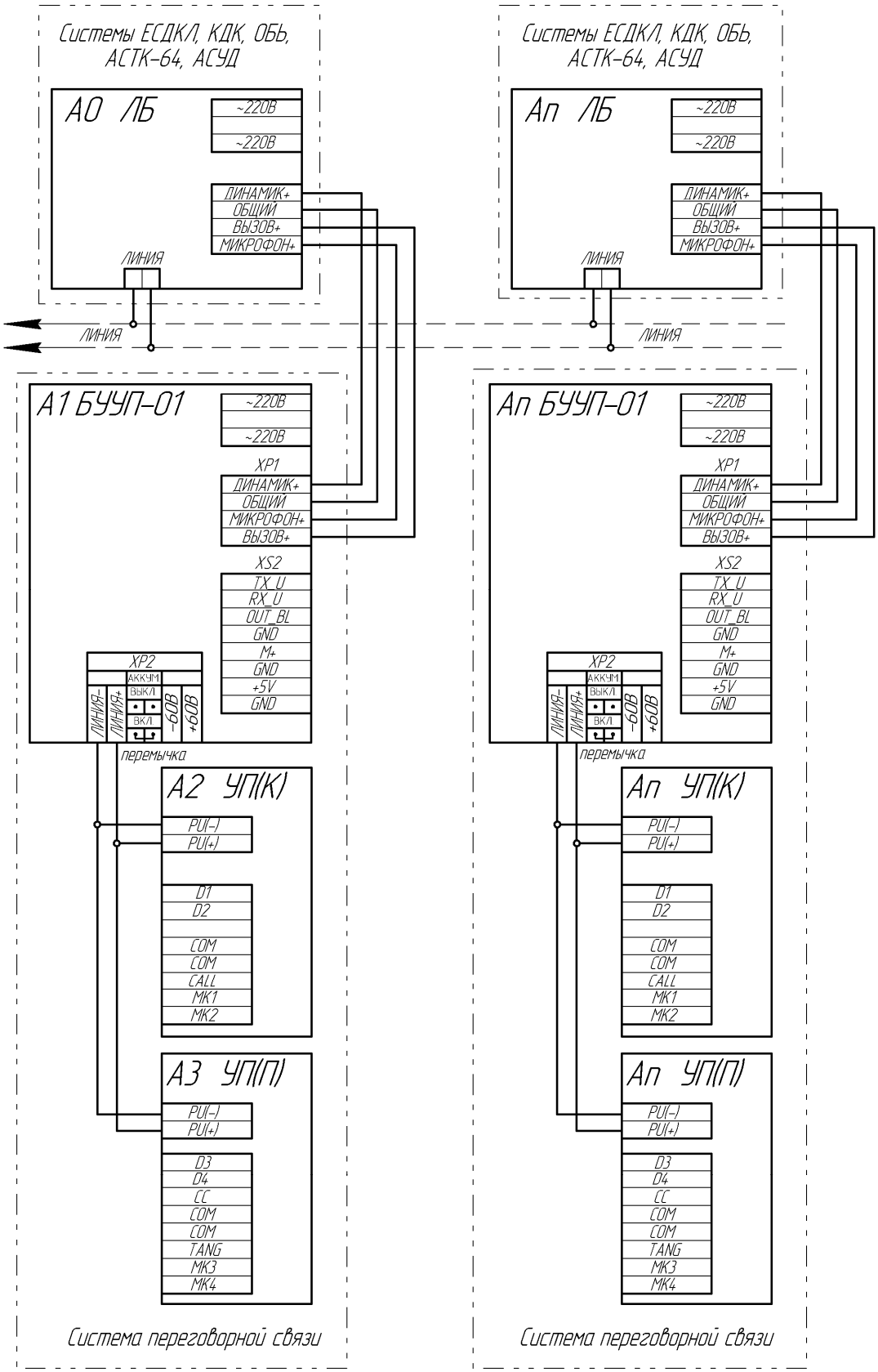

Схема подключения системы переговорной связи к диспетчерским «ЕСДКЛ», «КДК», «ОБЬ», «АСТК-64», «АСУД»

Примечание: при подключении диспетчерских систем, где сигналы вызова объединены с микрофоном, необходимо на «БУУП-01» установить перемычку на колодке XP1 между контактами «ВЫЗОВ+» и «МИКРОФОН+».

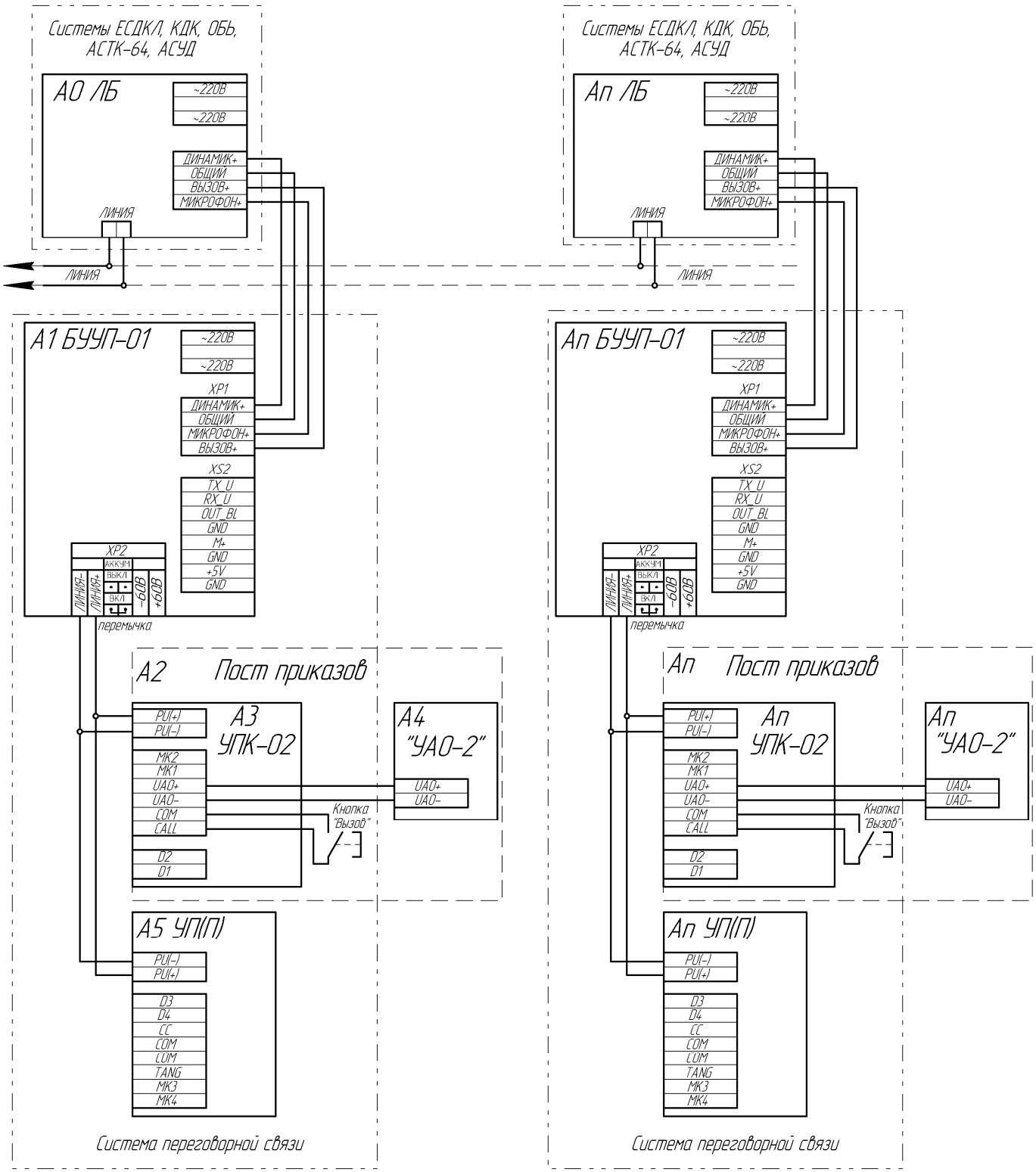

Схема подключения системы переговорной связи к диспетчерским «ЕСДКЛ», «КДК», «ОБЬ», «АСТК-64», «АСУД»

Примечание: при подключении диспетчерских систем, где сигналы вызова объединены с микрофоном, необходимо на «БУУП-01» установить перемычку на колодке XP1 между контактами «ВЫЗОВ+» и «МИКРОФОН+».

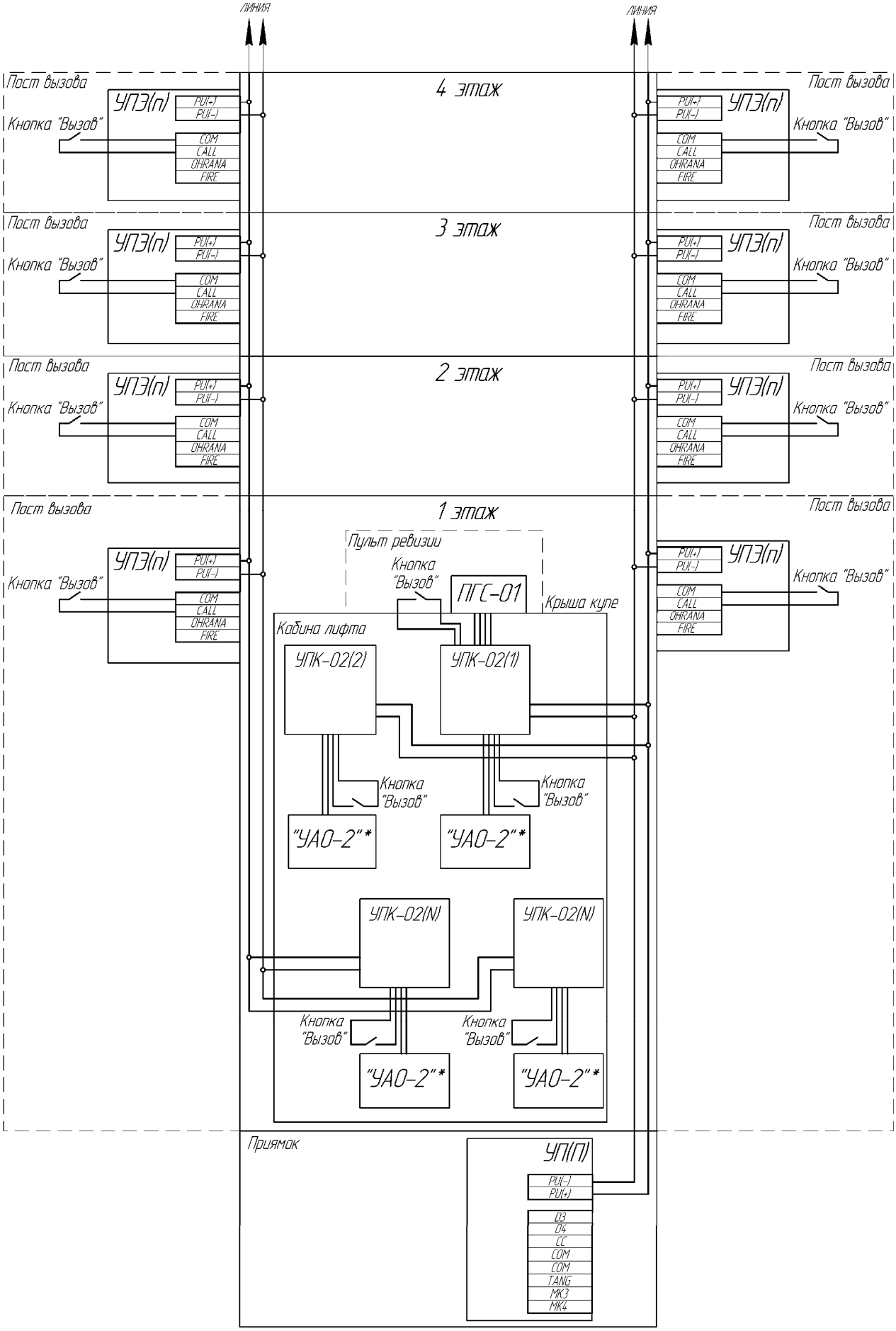

СПСЛ. Схема организации многоканальной связи (лист 1)

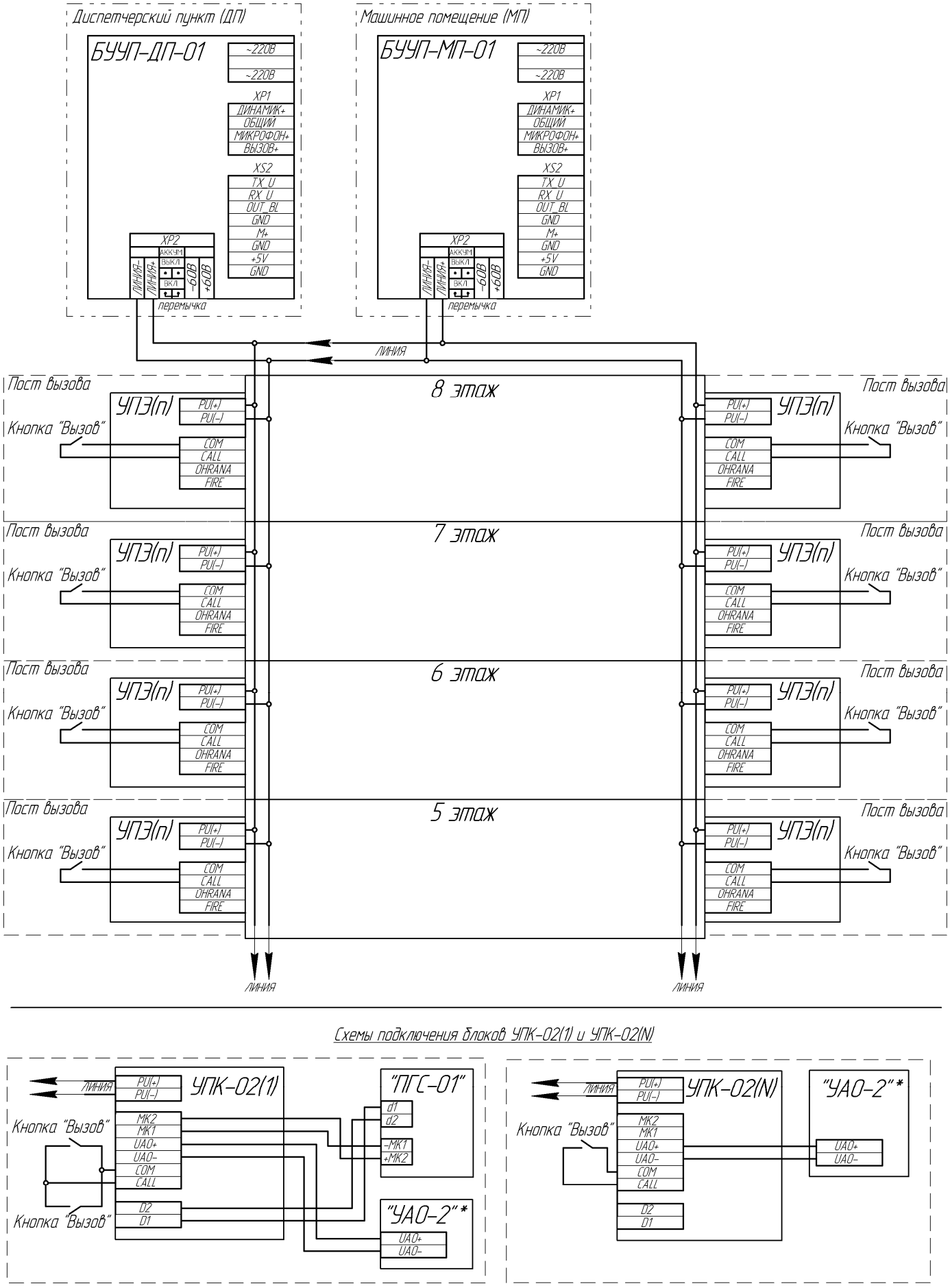

СПСЛ. Схема организации многоканальной связи (лист 2)

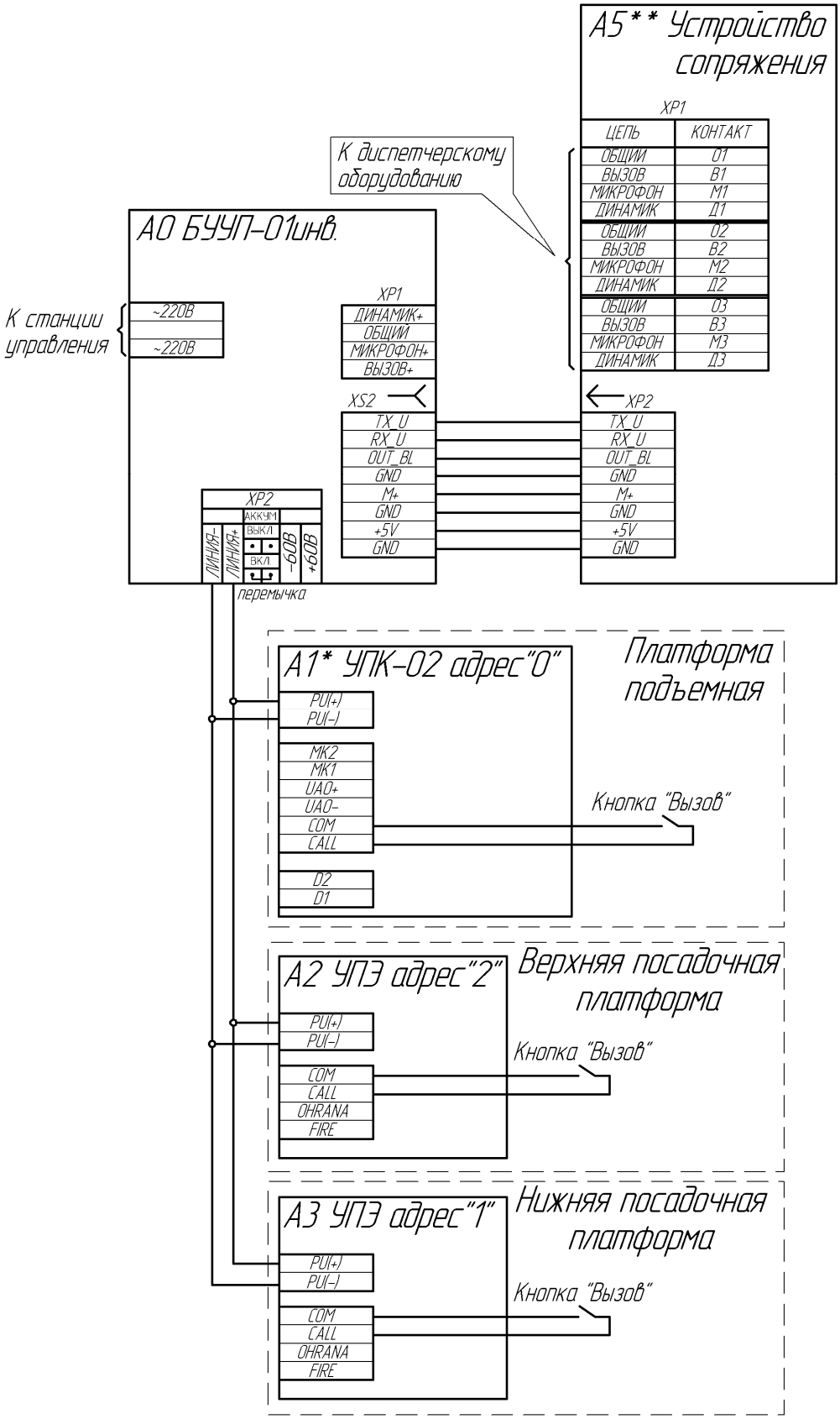

Схема подключения для подъемных платформ, относящихся к техническому средству реабилитации инвалидов в жилых, общественных и промышленных зданиях и сооружениях

* - для платформ открытого типа устанавливается «УПЭ» с адресом «0»

** - устройство поставляется отдельно.

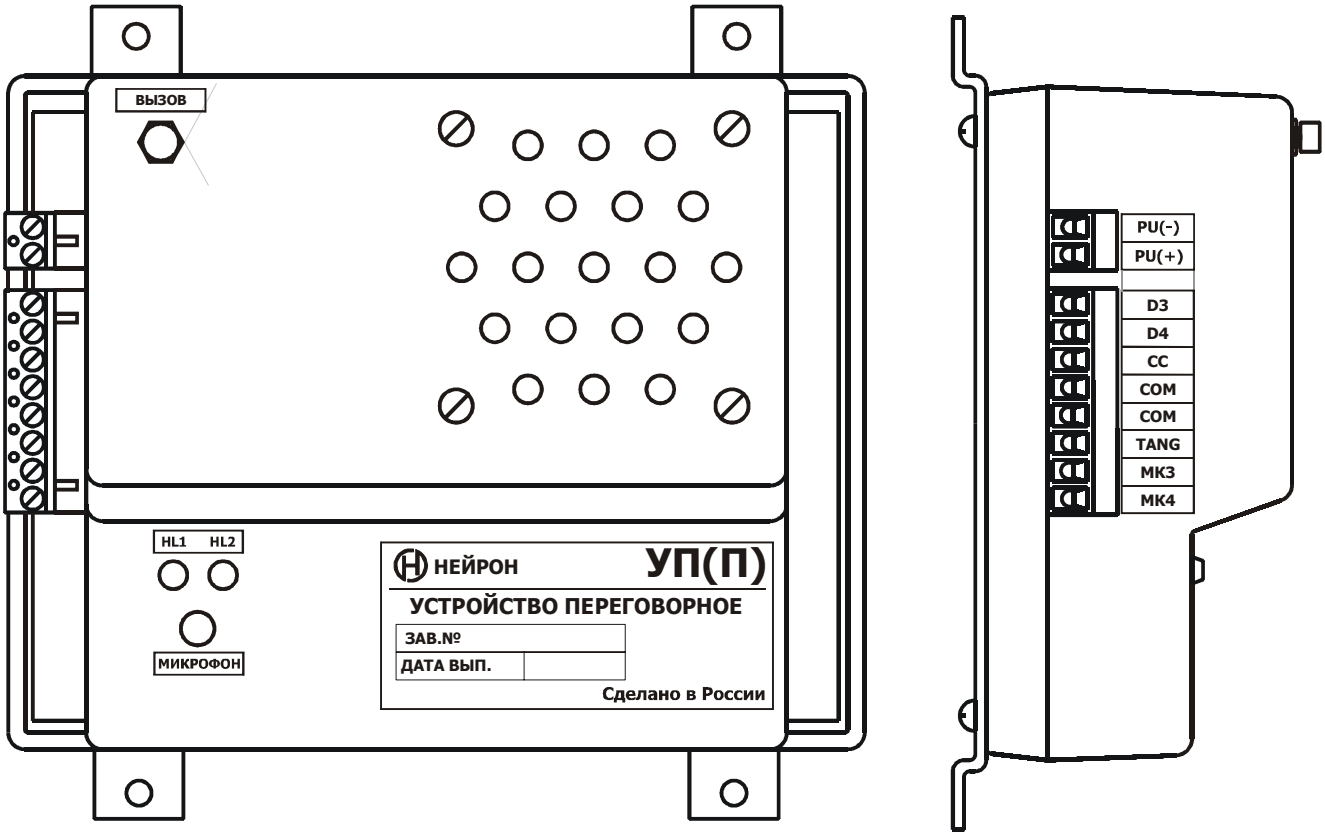

Рис.1 Устройство переговорное «УП(П)» (НШЕК.465112.001)
/«УПД» (НШЕК.465112.002)/

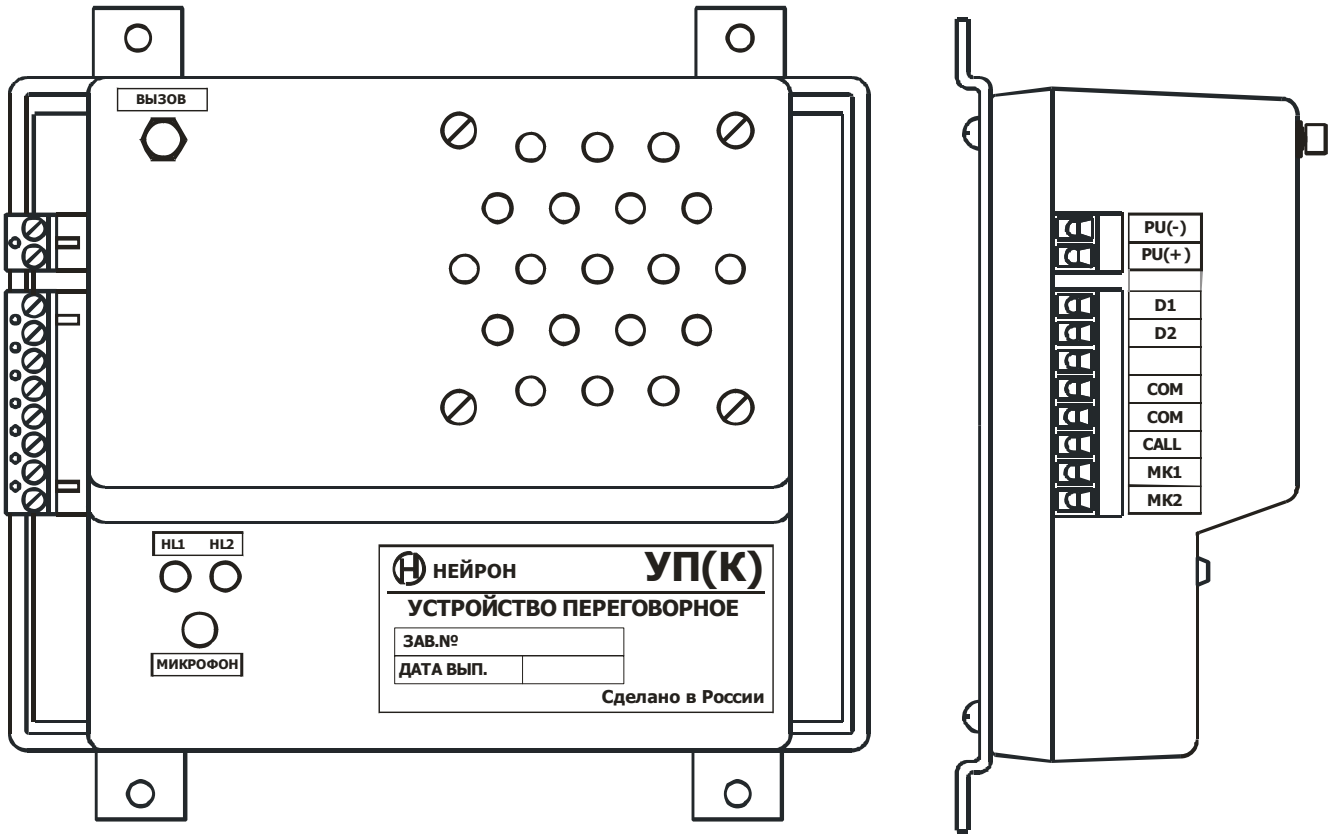

Рис.2 Устройство переговорное «УП(К)» (НШЕК.465112.001)

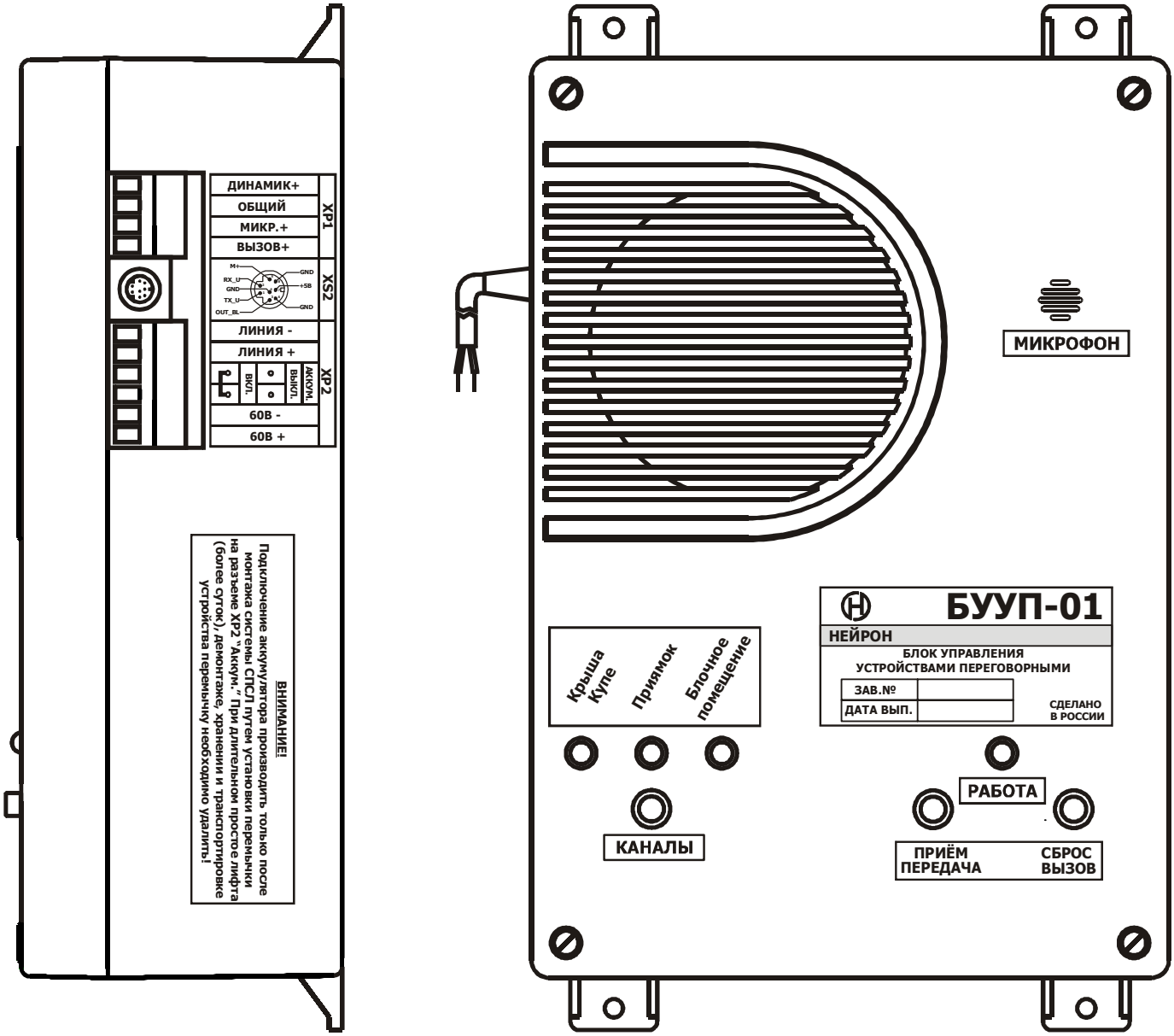

Рис.3 Блок управления устройствами переговорными «БУУП-01»
(НШЕК.465122.001-01)

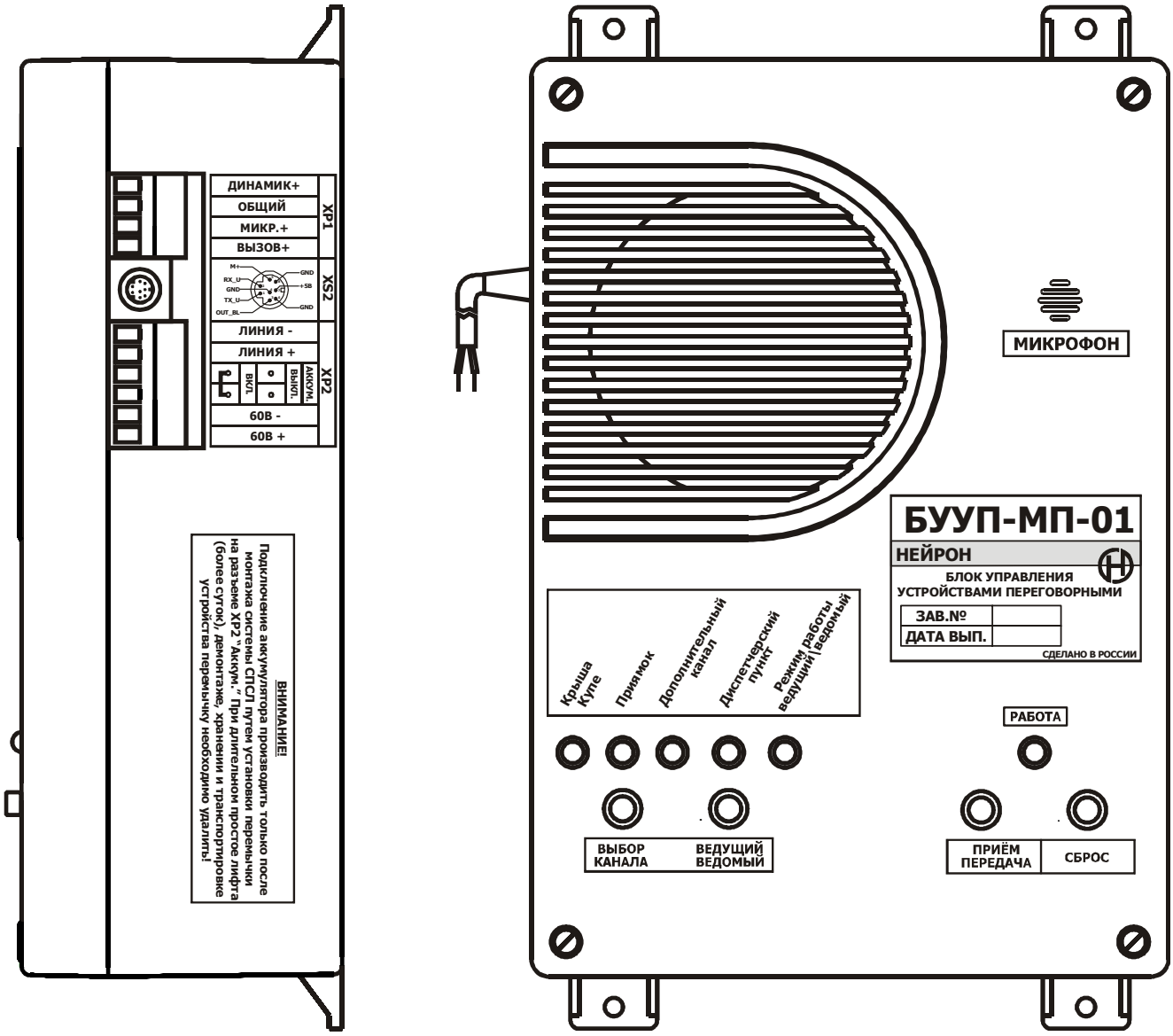

Рис.4 Блок управления устройствами переговорными «БУУП-МП-01» (НШЕК.465122.001-02)

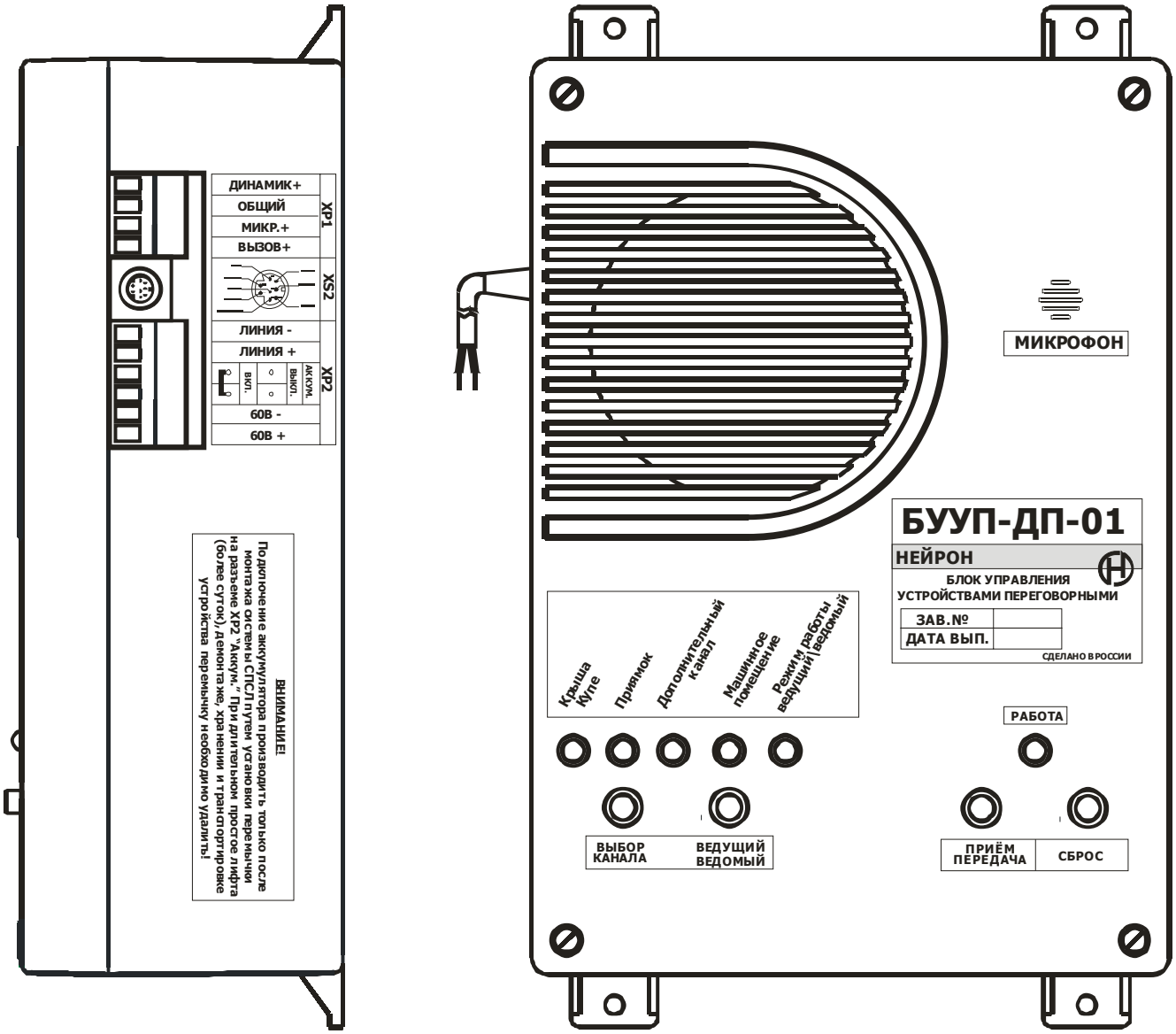

Рис.5 Блок управления устройствами переговорными «БУУП-ДП-01» (НШЕК.465122.001-03)

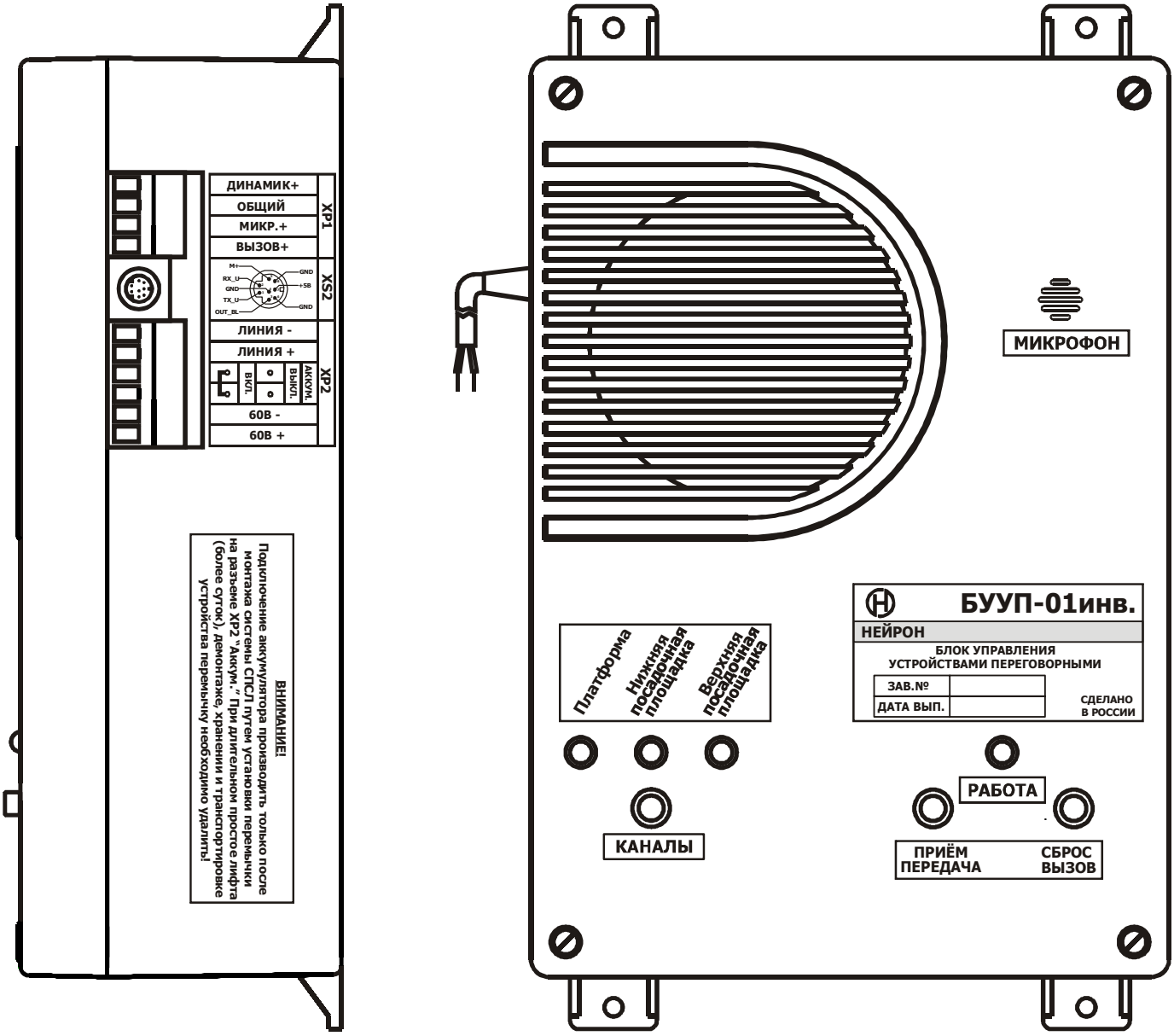

Рис.6 Блок управления устройствами переговорными связи «БУУП-01инв.» (НШЕК.465122.001-04)

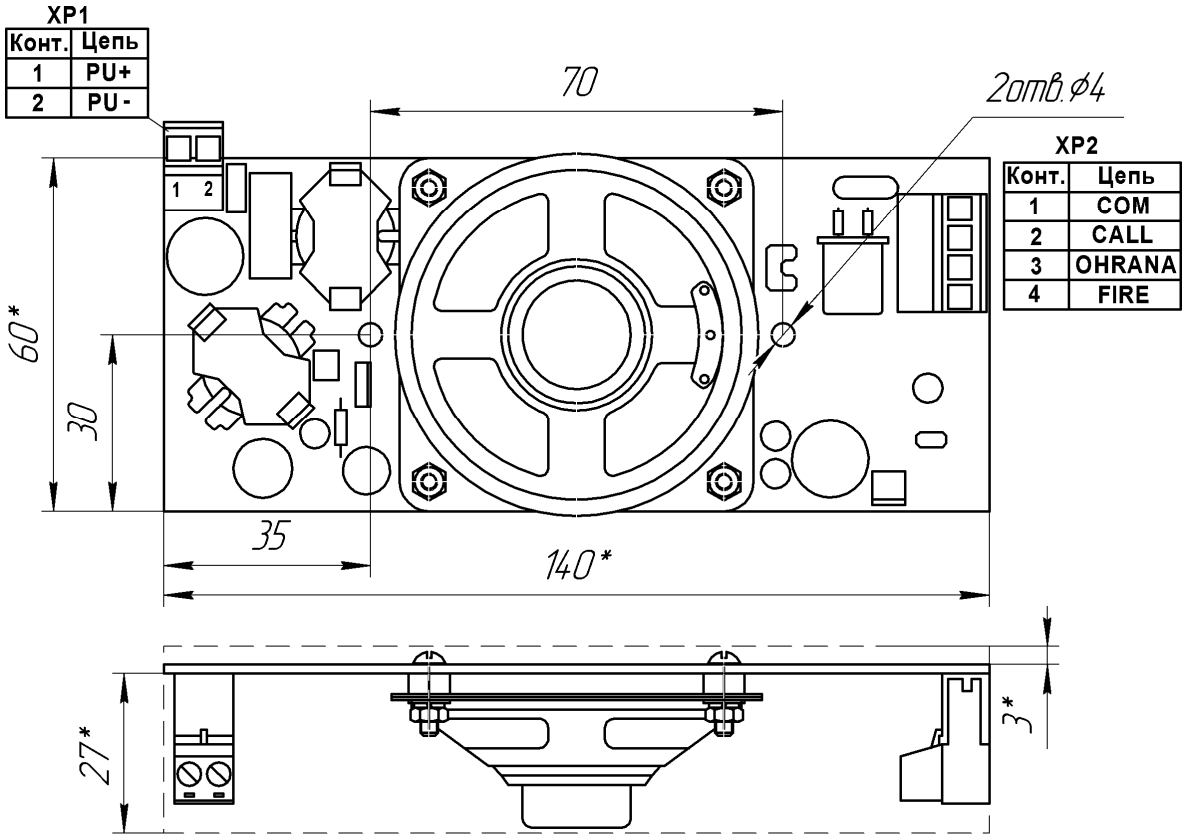

Рис.7 Устройство переговорное «УПЭ» (НШЕК.465112.001-03), устанавливаемое в посту вызовов

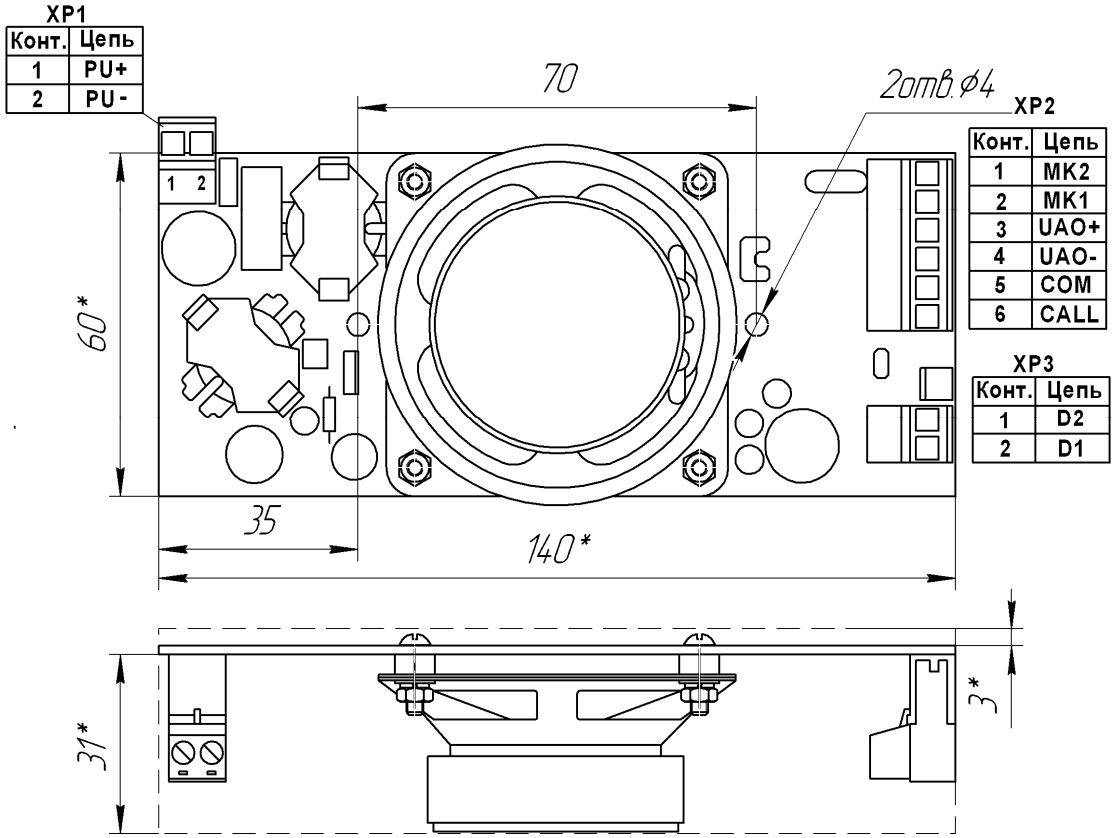

Рис.8 Устройство переговорное «УПК-02» (НШЕК.465112.001-02), устанавливаемое в посту приказов

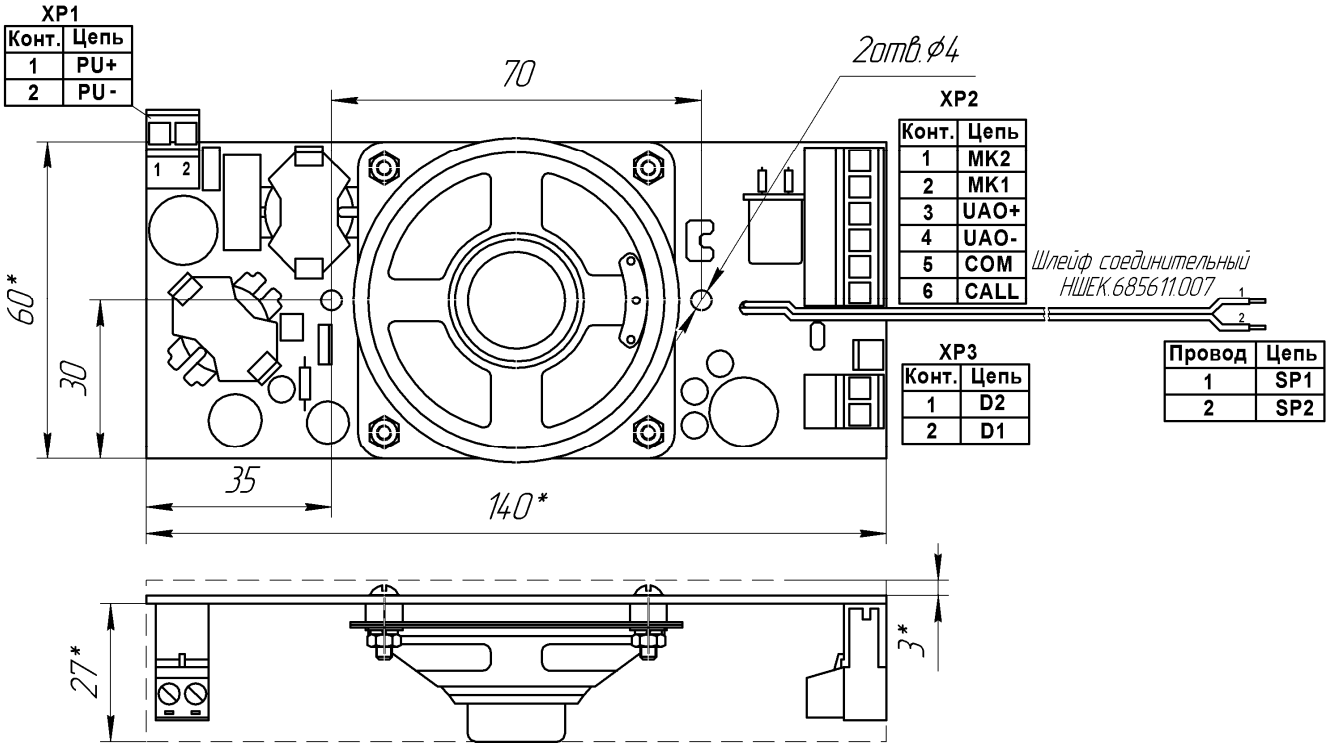

Рис.9 Устройство переговорное «УПК» (НШЕК.465112.001-04), устанавливаемое в посту приказов лифтов, предназначенных для перевозки людей с ограниченными возможностями

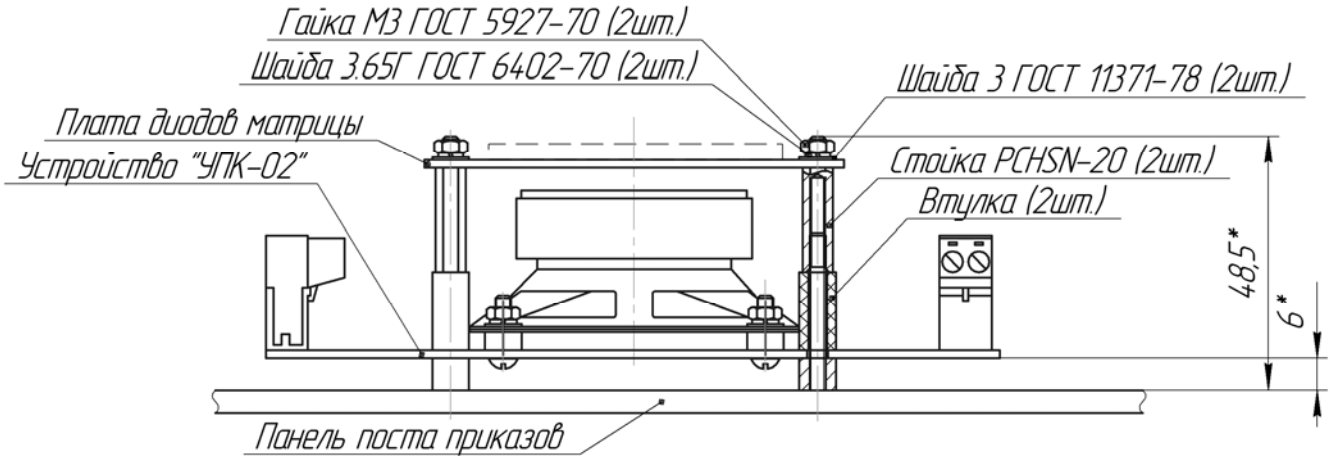

Рис.10 Установка устройства переговорного «УПК-02» (УПК) в посту приказов

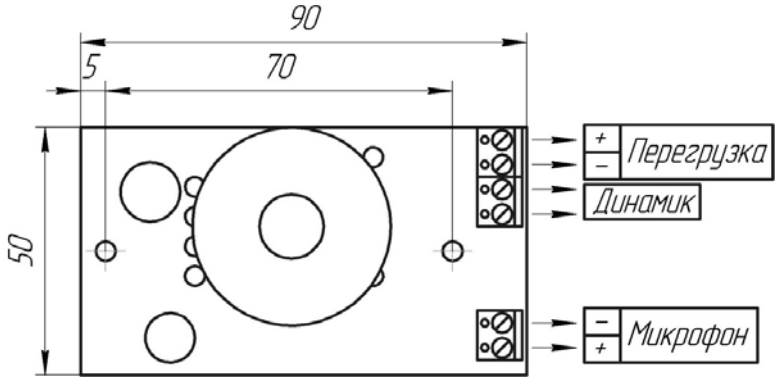

Рис.11 Плата громкоговорящей связи «ПГС» (НШЕК.465319.002)

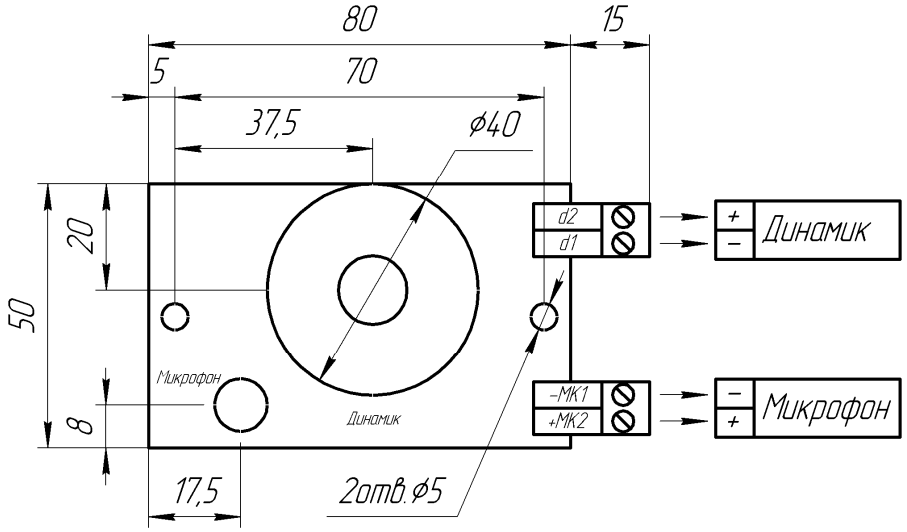

Рис.12 Плата громкоговорящей связи «ПГС-01» (НШЕК.465319.002-01)

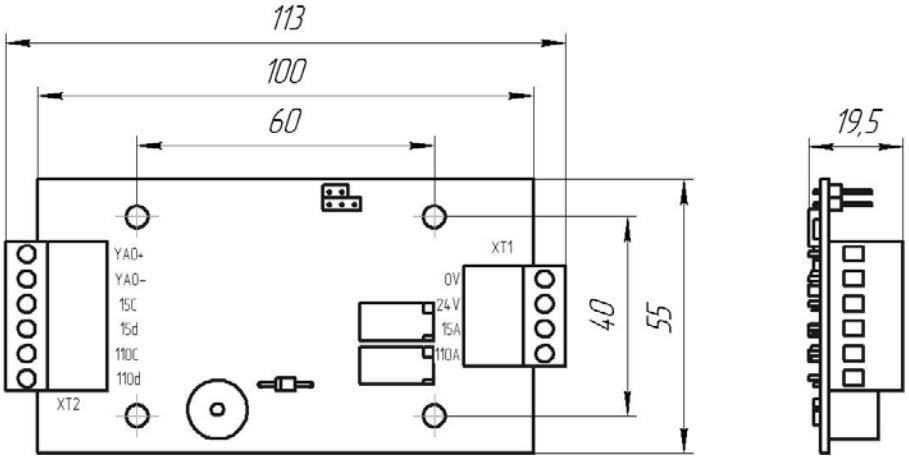

Рис.13 Устройство аварийного освещения «УАО-2» (НШЕК.468232.025-02)

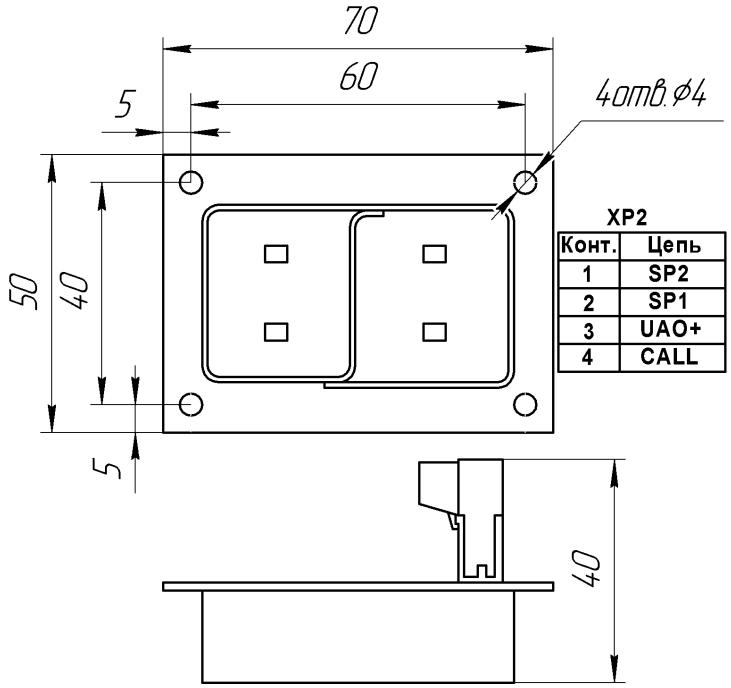

Рис.14 Информационного табло «Вызов-Ответ» НШЕК.468232.029

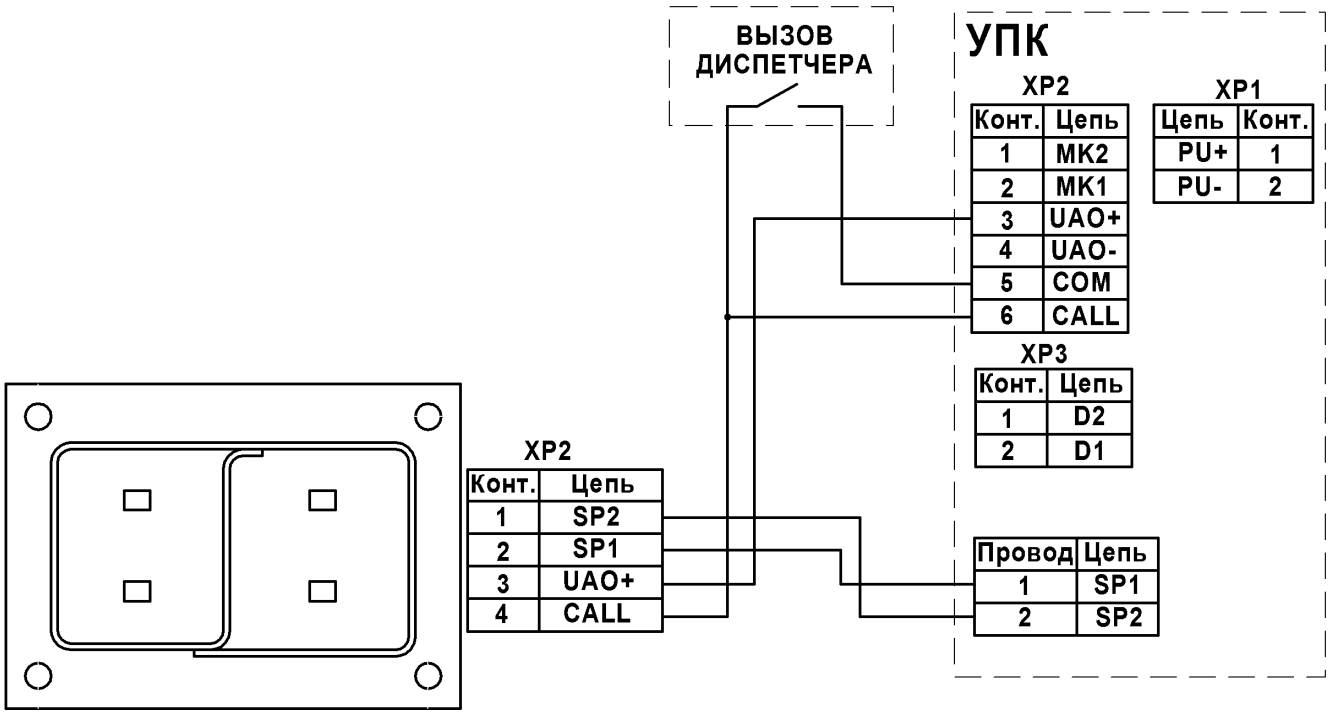

Рис.15 Схема подключения Информационного табло «Вызов-Ответ» НШЕК.468232.029 к Устройству переговорному УПК НШЕК.465112.001-04

Лист регистрации изменений

Изм.						Всего листов (страниц) в документе	№ докум.	Входящий номер сопроводительного документа, дата	Подпись	Дата
1										17.06.09
2										22.07.09
3										02.10.09